ИНСТРУКЦИЯ ПО МОНТАЖУ

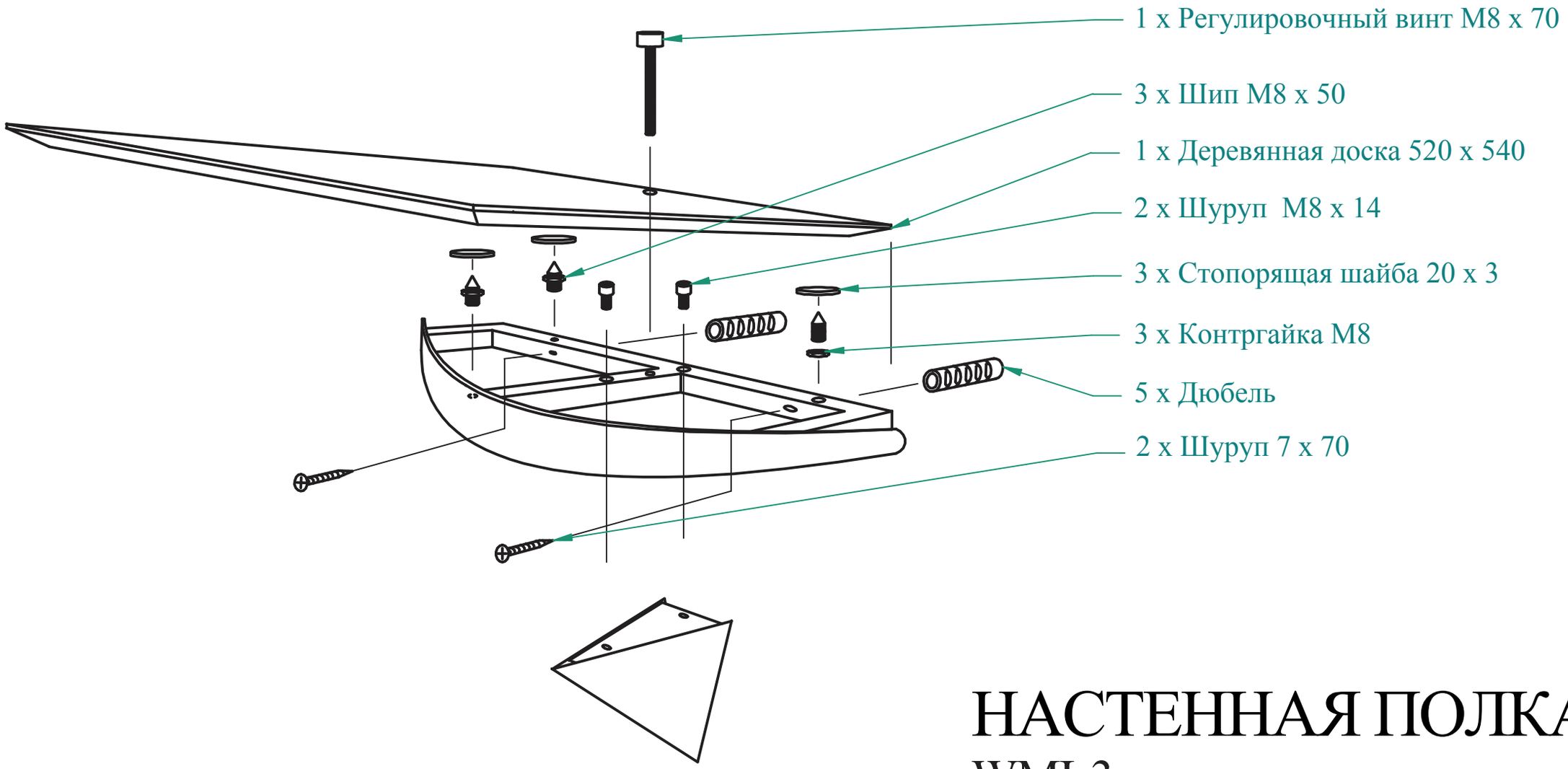

НАСТЕННАЯ ПОЛКА

WMI-3

www.project-audio.com