Trek
Wireless Outdoor Speaker

User Guide
Please read these instructions completely before operating this product

TDKperformance.eu
A26

RECHARGING THE BATTERY

To charge the internal battery, connect the smaller end of the supplied USB cable to the Micro USB jack 5 (under the flap on the side of the Trek) and the other end to a powered USB jack on your computer or an AC power supply (not included).

When the Trek Power is on and charging, the Power indicator will light red and turn amber when fully charged.
The Power indicator will fade in and out when it is in need of charging.
Note: The battery will provide approximately 6 hours of operation at normal listening level.

Replacing the Rechargeable Battery:
If the battery does not supply enough power (see note in Rechargeable Battery Notes box below), visit www.tdkperformance.com for instructions on battery replacement.

Rechargeable Battery Notes:
- Each time you charge and discharge the battery (charge cycles), battery capacity slightly diminishes. Rechargeable batteries have a limited number of charge cycles and need to be replaced eventually.
- You may wish to replace your battery when, or before, the battery does not supply enough power to function your device. Also, proper disposal is essential from environmental and safety point of view. Putting any battery directly in the trash will harm the environment.
- Do not incinerate.

LOCATION OF CONTROLS

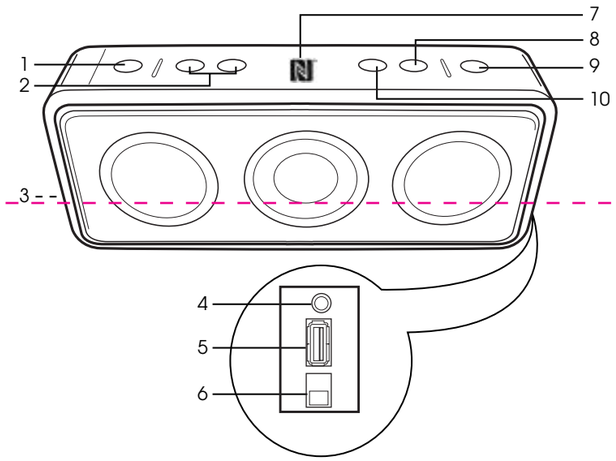

1. Power Button/Indicator
2. Volume +/– Buttons
3. Stand (on back of Trek)
4. AUX IN Jack (under flap)
5. Micro USB Jack (under flap)
6. Main Power (OFF/ON) Switch (under flap)
7. NFC Symbol
8. *Bluetooth*® Button
9. Telephone Button
10. AUX Button

OPERATION

Turning the Trek On and Off:
1. To open the rubber flap, pull rubber tip on the flap cover. Then slide the Main Power switch 6 on the side of the Trek, under the flap, to ON position to activate the Power button 1.
2. Once the main power switch is turned on, you can turn the Trek on or off by pressing the Power button 1.

Using the Stand
Gently pull the stand out from the back of the Trek. The stand will make a "clicking" sound. The first click you hear is the optimal stand position.
Note: The stand is designed to breakaway under too much pressure. If the stand snaps off, it can easily be reattached by snapping it back in place at the top rear of the product.

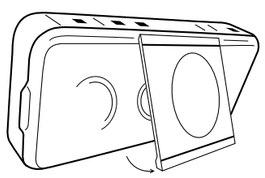

Pairing a *Bluetooth* Device
1. Turn the Trek on; the previously listened to source and volume will be selected.
2. Press and hold the *Bluetooth* button 8 for approximately three seconds, until the *Bluetooth* indicator blinks quickly to make the speaker "discoverable".

OPERATION (CONTINUED)

3. On the *Bluetooth* device, enable *Bluetooth* and select "Trek" from the Device List. If the *Bluetooth* device asks for a passkey, use "0000". Some *Bluetooth* devices will ask you to accept the connection. If the units are paired properly, the speaker will beep and the *Bluetooth* indicator will light solid blue. If it failed, the *Bluetooth* indicator will blink slowly.

IMPORTANT: After step 3, you have two minutes to pair the units.
Note: After you pair a device, the Trek will remember it for future use.

Using a *Bluetooth* Device
1. Turn the Trek on; the previously listened to source and volume will be selected.
2. With a unit paired (see previous section), press the *Bluetooth* button 8 to select *Bluetooth* mode.
3. Operate your *Bluetooth* device and its sound will be heard through the Trek's speakers.
4. Adjust the volume using the Volume +/– buttons 2 on the Trek, or the Volume control on the *Bluetooth* device.

Using a *Bluetooth* Device with NFC
NFC offers a simple setup method for your Trek speaker system. Simply turn on the Trek speaker and hold the NFC enabled device (NFC on the device must be "on") within a few centimeters of the NFC symbol 7 on top of the Trek speaker to pair and establish a *Bluetooth* connection. It's just that simple.

AUX IN Jack (Side of Trek)
1. Insert one end of an audio cable (not included) into the LINE OUT jack on your external audio unit and the other end into the AUX IN jack 4 on the side of the Trek, under the flap.
2. To listen to the external audio unit, turn the Trek on and press the AUX button 10 to select the Line In mode.
3. Start playback of the external unit and the external audio unit's output sound will be heard through the Trek's speakers.

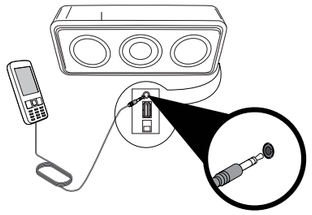

Telephone Button
When receiving a phone call on your paired *Bluetooth* device, press the Telephone button 9 to answer (it will light amber) and use the built-in microphone on the Trek to take the call. During phone call, press the Telephone button 9 once to return the call to the phone. Press the Telephone button 9 twice to disconnect/end the call.

Splash Resistant
The Trek is splash resistant (Certified to an IP64 rating), but cannot be submerged in water or be subjected to constant flow of water. In order to ensure the product is splash resistant, close the rubber flap on the side of the Trek. To properly close flap fully insert the rubber dongle (on inside of flap) into Micro USB jack 5 then smooth out entire flap until flap is flush with the sides of the Trek.

Auto Power Off
If the Trek has no audio signal, and/or a USB device is not charging, for 20 minutes, the Trek will turn itself off. To "wake" the Trek up, simply press the Power button 1.

Troubleshooting
If the Trek is not producing sound, adjust the volume level on your digital music device to high.

SPECIFICATIONS AND COMPATIBILITY

GENERAL:
Power Source (DC)..... Internal NiMH rechargeable ..... battery
Dimensions.....7 (W) x 3 (H) x 1.125 (D) inches .....17.8 (W) x 7.6 (H) x 2.85 (D) cm
Weight..... .....0.74 lbs / 0.34 kg

Speakers..... 2 x 1.5 inch full-range drivers, ...2 x 2 inch passive radiators
Power Output ..... 3W x 2
Line-input Audio ..... 3.5mm stereo jack up to 2.5Vrms .....input signal
USB Port..... 5 V @ 0.5A charge only

Specifications are subject to change without notice.

The TDK Life on Record Logo is a trademark of TDK Corporation and is used under license.
All other trademarks and logos are property of their respective owners.

The *Bluetooth*® word mark and logos are registered trademarks owned by *Bluetooth* SIG, Inc. and any use of such marks by Imation Corp is under license.

63953053 D

Trek
Coluna Para Exterior Sem Fios

Manual do utilizador
Antes de utilizar o produto, leia atentamente estas instruções até ao fim.

TDKperformance.eu
A26

RECARREGAR A BATERIA

Para carregar a bateria interna, ligue a extremidade pequena do cabo USB fornecido à ficha Micro USB 5 (situada por baixo da aba lateral do sistema de colunas Trek) e a outra extremidade a uma ficha USB do computador ou a uma fonte de alimentação de CA (não incluída).
Quando o sistema de colunas Trek está ligado e a carregar, o indicador de corrente acende-se com uma luz vermelha que passa a cor de âmbar quando a carga está concluída.
Quando é necessário carregar a bateria a luz do indicador de ligação fica esbatida.
Nota: A bateria proporciona cerca de 6 horas de funcionamento a um nível de audição normal.

Substituir a Bateria Recarregável:
Se a bateria não fornecer energia suficiente (consulte as Notas sobra a bateria recarregável abaixo), visite www.tdkperformance.com para obter instruções sobre a substituição da bateria.

Notas Sobre a Bateria Recarregável:
- Sempre que carregar e descarregar a bateria (ciclos de carga), a capacidade da bateria diminui ligeiramente. As baterias recarregáveis têm um número limitado de ciclos de carga e podem ter de ser substituídas.
- Pode desejar substituir a bateria quando ou antes que esta deixe de fornecer energia suficiente para o funcionamento do dispositivo. Também é essencial, do ponto de vista ambiental e da segurança, eliminar corretamente as baterias. Se colocar uma bateria diretamente no lixo está a prejudicar o ambiente.
- Não queime a bateria.

LOCALIZAÇÃO DOS CONTROLOS

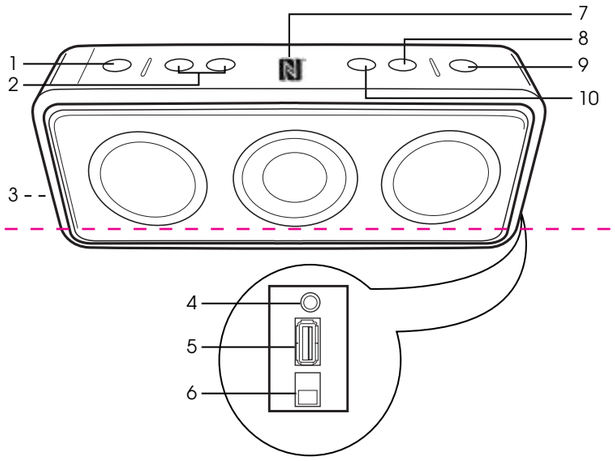

1. Botão/Indicador de ligação
2. Botões de +/– volume
3. Suporte (na parte de trás do sistema de colunas Trek)
4. Ficha AUX IN (por baixo da aba)
5. Ficha Micro USB (por baixo da aba)
6. Interruptor de alimentação de corrente (OFF/ON) (por baixo da aba)
7. Símbolo NFC
8. Botão *Bluetooth*®
9. Botão Telefone
10. Botão AUX

FUNCIONAMENTO

Ligar e Desligar o Sistema de Colunas Trek:
1. Para abrir a aba de borracha, puxe a ponta da aba existente na tampa respetiva. Depois, empurre o interruptor de alimentação de corrente 6 existente na parte lateral do sistema de colunas Trek, por baixo da aba, para a posição ON, para ligar o botão de ligação 1.
2. Depois de ter ligado o interruptor de alimentação de corrente, pode ligar e desligar o sistema de colunas Trek premindo o botão de ligação 1.

Utilizar o suporte
Puxe para fora, com cuidado, o suporte existente na parte traseira da Trek. O suporte produz um estalido semelhante a um "clique". O primeiro clique que ouvir indica a posição óptima do suporte.
Nota: O suporte está concebido para se soltar se sofrer uma pressão excessiva. Se o suporte saltar, pode voltar a colocá-lo facilmente encaixando-a de novo na parte superior traseira do equipamento.

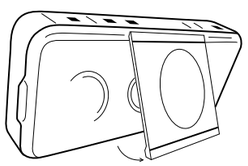

Emparelhar (Sincronizar) um Dispositivo *Bluetooth*
1. Ligue o sistema de colunas Trek; a fonte de som que estava a ouvir anteriormente e o volume são selecionados.
2. Prima sem soltar o botão *Bluetooth* 8 durante cerca de três segundos até o indicador *Bluetooth* piscar rapidamente para tornar a coluna "detetável".

FUNCIONAMENTO (CONTINUAÇÃO)

3. No dispositivo *Bluetooth*, ative a função *Bluetooth* e selecione "Trek" na lista de dispositivos. Se o dispositivo *Bluetooth* pedir uma palavra-passe, utilize "0000". Alguns dispositivos *Bluetooth* pedem-lhe para aceitar a ligação. Se os dispositivos forem emparelhados (sincronizados) corretamente, a coluna emite um sinal sonoro e o indicador *Bluetooth* acende-se com uma luz azul fixa. Se o emparelhamento (sincronização falhar), o indicador *Bluetooth* pisca lentamente com uma luz intermitente.

IMPORTANTE: Depois de executar o passo 3, tem dois minutos para emparelhar (sincronizar) os aparelhos.
Nota: Depois de emparelhar (sincronizar) um dispositivo, o sistema de colunas Trek memoriza-o para utilização futura.

Utilizar um Dispositivo *Bluetooth*
1. Ligue o sistema de colunas Trek; a fonte de som que estava a ouvir anteriormente e o volume são selecionados.
2. Com um dispositivo emparelhado (sincronizado) (consultar secção anterior), prima o botão *Bluetooth* 8 para selecionar o modo *Bluetooth*.
3. Ative o dispositivo *Bluetooth* e ouvirá o respetivo som através das colunas do sistema Trek.
4. Regule o volume de som com os botões Volume +/– 2 do sistema de colunas Trek ou com o controlo de Volume do dispositivo *Bluetooth*.

Utilizar um Dispositivo *Bluetooth* com a Tecnologia NFC
NFC é um método simples de configurar o sistema de colunas Trek. Basta ligar este último e colocar o dispositivo equipado com NFC (a função NFC do dispositivo tem de estar ativada) a alguns centímetros do símbolo NFC 7 existente na parte superior do sistema Trek, para emparelhar e estabelecer uma ligação *Bluetooth*. É tão simples como isto.

Tomada AUX IN (Lado do Sistema de Colunas Trek)
1. Insira uma das extremidades de um cabo de áudio (não incluído) na tomada LINE OUT do dispositivo de áudio externo e a outra extremidade na tomada AUX IN 4 no lado do sistema de colunas Trek, por baixo da aba.
2. Para ouvir o dispositivo de áudio externo, ligue o sistema de colunas Trek e prima o botão AUX 10 para selecionar o modo de entrada de linha (Line In).
3. Ligue o equipamento externo e o som deste último será emitido pelas colunas do sistema Trek.

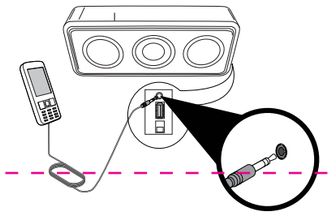

Botão Telefone
Se receber uma chamada telefónica no dispositivo *Bluetooth* emparelhado (sincronizado), prima o botão Telefone 9 para atender (acende-se com uma luz cor de âmbar) e utilize o microfone incorporado no sistema de colunas Trek para atender a chamada. Durante a chamada, prima o botão Telefone 9 uma vez para fazer voltar a chamada ao telefone. Prima o botão Telefone 9 duas vezes para desligar/terminar a chamada.

Resistência aos Salpicos
O sistema de colunas Trek é resistente aos salpicos (Certificado para uma classificação IP64), mas não pode ser colocado dentro de água nem exposto continuamente a descargas de água. Para garantir que o produto é resistente à água, feche a aba de borracha existente na parte lateral do sistema de colunas Trek. Para fechar corretamente a aba, introduza o adaptador de borracha (no interior da aba) na ficha Micro USB 5 e alise toda a aba até ficar alinhada com os lados da do sistema de colunas Trek.

Desligar Automaticamente
Se o sistema de colunas Trek não tiver sinal de áudio e/ou o dispositivo USB não estiver a carregar, durante 20 minutos, o sistema desliga-se automaticamente. Para "reativar" o sistema Trek, basta premir o botão de ligação 1.

Resolução de Problemas
Se o sistema de colunas Trek não emitir som, regule o nível do volume de som no dispositivo de música digital para alto.

ESPECIFICAÇÕES E COMPATIBILIDADE

GENERALIDADES:
Fonte de alimentação (CC)..... Bateria interna NiMH ..... recarregável
Dimensões.....7 (L) x 3 (A) x 1,125 (P) polegadas .....17,8 (L) x 7,6 (A) x 2,85 (P) cm
Peso. ....0,74 lbs / 0,34 kg

Colunas ..... 2 x 1,5 polegadas, drivers de gama total, ...cones de irradiação passivos 2 x 2 polegadas
Potência de saída..... 3W x 2
Entrada de linha de áudio..... tomada estéreo de .....3,5mm sinal de entrada até 2,5Vrms
Porta USB.....5 V @ 0,5A só carga

As especificações estão sujeitas a alterações sem aviso.

O logótipo TDK Life on Record é uma marca registada da TDK Corporation e é utilizado sob licença. Todas as outras marcas registadas e logótipos são propriedade dos respetivos detentores.

A marca da palavra *Bluetooth*® e os logótipos são marcas registadas detidas pela *Bluetooth* SIG, Inc. e a utilização dessas marcas pela Imation Corpé feita sob licença.

Trek
Haut-parleur extérieur sans fil

Guide d'utilisation
Veuillez lire ces instructions dans leur totalité avant d'utiliser ce produit

TDKperformance.eu
A26

RECHARGER LA BATTERIE

Pour charger la batterie interne, branchez la petite extrémité du câble USB fourni à la prise USB Micro 5 (sous le couvercle latéral du Trek) et l'autre extrémité à une prise USB branchée sur votre ordinateur ou une source d'alimentation sur le réseau (non-fournie).

Lorsque le Trek Power est en marche et se charge, l'indicateur d'Alimentation s'allumera en rouge et deviendra orange lorsqu'il est complètement chargé.

L'indicateur d'alimentation clignotera lorsqu'elle aura besoin d'être chargée.

Remarque : La batterie fournira environ 6 heures d'alimentation pour une écoute à niveau normal.

Replacement de la Batterie Rechargeable :
Si la batterie ne fournit pas assez d'alimentation (voir la note dans les Notes de la Batterie rechargeable ci-après), veuillez consulter www.tdkperformance.com pour obtenir les instructions sur le remplacement de la batterie.

Notes pour la Batterie Rechargeable :
- Chaque fois que vous chargez et déchargez la batterie (cycle de chargement), la capacité de la batterie diminue légèrement. Les batteries rechargeables ont un nombre limité de cycles de chargement et doivent être remplacées finalement.
- Vous pouvez décider de remplacer votre batterie lorsque, ou avant que, celle-ci ne fournisse plus suffisamment d'alimentation pour faire fonctionner votre dispositif. Aussi, il est essentiel de la jeter au bon endroit, du point de vue de la protection de l'environnement et de la sécurité. Mettre une batterie directement à la poubelle nuit à l'environnement.
- Ne pas incinérer.

EMPLACEMENT DES COMMANDES

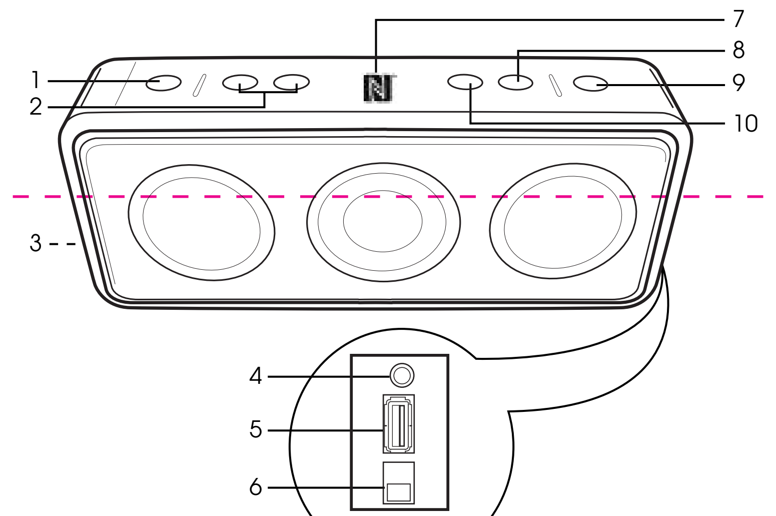

1. Bouton/indicateur d'alimentation
2. Boutons Volume +/–
3. Support (à l'arrière du Trek)
4. Prise d'entrée AUX IN (sous le couvercle)
5. Prise USB Micro (sous le couvercle)
6. Interrupteur d'alimentation arrêt/marche (OFF/ON) (sous le couvercle)
7. Symbole NFC
8. Bouton *Bluetooth*®
9. Bouton Téléphone
10. Bouton AUX

FONCTIONNEMENT

Mettre le Trek en Marche et à l'Arrêt :
1. Pour ouvrir le couvercle en caoutchouc, tirez sur l'extrémité en caoutchouc du couvercle protecteur. Ensuite, glissez l'interrupteur d'alimentation principal 6 sur le côté du Trek, sous le couvercle, sur la position Marche ON pour activer le bouton d'alimentation 1.
2. Une fois que le bouton d'alimentation est en marche, vous pouvez mettre le Trek en marche et à l'arrêt en appuyant sur le bouton d'alimentation 1.

Utilisation du Support
Dégager doucement le support de l'arrière du Trek. Le support doit émettre un "clic". Le premier clic correspond à la position optimale du support.
Remarque: Le support est conçu pour se détacher en cas de pression excessive. Si le support se détache, il peut être facilement remis en place en le clipsant en partie arrière haute du produit.

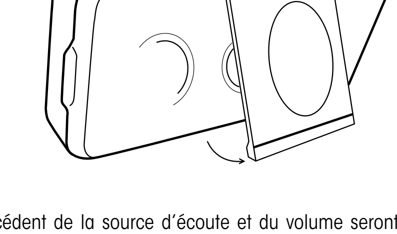

Apparier le Dispositif en *Bluetooth*
1. Mettre le Trek en marche; le choix précédent de la source d'écoute et du volume seront choisis.

FONCTIONNEMENT (SUITE)

2. Appuyez sur le bouton *Bluetooth* 8 et maintenez-le enclenché pendant environ trois secondes, jusqu'à ce que l'indicateur *Bluetooth* clignote rapidement pour mettre le haut-parleur en mode "découvrable".
3. Activez *Bluetooth* sur le dispositif *Bluetooth* et choisissez "Trek" de la liste des Dispositifs. Si le dispositif *Bluetooth* vous demande un mot de passe, tapez "0000". Certains dispositifs *Bluetooth* vous demanderont d'accepter la connexion. Si les unités sont appariées correctement, le hautparleur effectuera un bip et l'indicateur *Bluetooth* s'allumera en bleu constant. Si c'est un échec, l'indicateur *Bluetooth* clignotera lentement.

IMPORTANT : Après l'étape 3, vous avez deux minutes pour apparier les unités.
Remarque : Une fois que vous appariez un dispositif, le Trek se rappellera de ce réglage pour la prochaine fois.

Utiliser un Dispositif *Bluetooth*
1. Mettre le Trek en marche ; la source et le volume d'écoute précédents seront sélectionnés.
2. Une fois l'unité apparié (voir la section précédente), appuyez sur le bouton *Bluetooth* 8 pour choisir le mode *Bluetooth*.
3. Faites fonctionner votre dispositif *Bluetooth* et vous entendrez le son à travers les haut-parleurs du Trek.
4. Ajustez le volume en utilisant les boutons +/– 2 sur le Trek, ou la commande du Volume sur le dispositif *Bluetooth*.

Utiliser un Dispositif *Bluetooth* Avec NFC
Le champ de communication proche (NFC) est une méthode simple de réglage pour votre système de haut-parleurs Trek. Allumez simplement votre appareil Trek et tenez l'appareil proche du champ de communication proche (NFC sur votre appareil mis en marche « on ») à quelques centimètres du symbole NFC 7 en haut du haut-parleur Trek pour l'apparier et établir une connexion *Bluetooth*. C'est aussi simple que ça !

Prise AUX IN (côté du Trek)
1. Insérez l'une des extrémités du câble audio (non-inclus) dans la prise de sortie LINE OUT sur l'extérieur de l'unité et l'autre extrémité dans la prise d'entrée AUX IN 4 sur le côté du Trek, sous le couvercle.
2. Pour écouter sur la sortie audio de l'appareil, mettre le Trek en marche et appuyez sur le bouton AUX 10 pour choisir le mode d'entrée Line In.
3. Commencez la lecture sur l'unité externe et la sortie audio de l'unité externe sera entendue à travers les haut-parleurs du Trek.

Bouton du Téléphone
Lorsque vous recevez un appel téléphonique sur votre dispositif apparié en *Bluetooth*, appuyez sur le bouton Téléphone 9 pour répondre (cela allumera la lumière orange) et utilisez le microphone incorporé sur le Trek pour prendre l'appel. Pendant l'appel, appuyez sur le bouton Téléphone 9 une fois pour revenir au téléphone. Appuyez sur le bouton Téléphone 9 deux fois pour débrancher/terminer l'appel.

Résiste à l'Eau
Le Trek résiste à l'eau (Certifié à la norme IP64), mais ne peut pas être submergé ou soumis à un flot continu de liquide. Afin de s'assurer que le produit résiste à l'eau, fermez le couvercle en caoutchouc, sur le côté du Trek. Pour fermer correctement le couvercle, insérez le dongle en caoutchouc (à l'intérieur du couvercle) dans la prise USB Micro 5 puis aplanissez le couvercle correctement jusqu'à ce que celui-ci épouse la forme latérale du Trek.

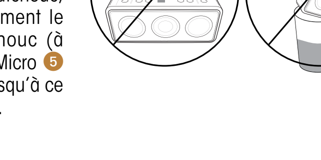

Arrêt Automatique
Si le Trek n'a pas de signal audio, et/ou un dispositif USB ne charge pas, pendant 20 minutes, le Trek s'éteindra automatiquement. Pour « réveiller » le Trek, appuyez simplement sur le bouton d'Alimentation 1.

Dépannage
Si le Trek ne produit pas de son, ajustez le niveau du volume de votre dispositif de musique numérique sur haut.

SPÉCIFICATIONS ET COMPATIBILITÉ

GÉNÉRALITÉS :

Source d'alimentation (CC)	Batterie interne NiMH rechargeable
Dimensions	7 (L) x 3 (H) x 1.125 (P) pouces / 17,8 (L) x 7,6 (H) x 2,85 (P) cm
Poids	0,74 livre / 0,34 kg
Haut-Parleurs	conducteur à large bande 2 x 1,5 pouces, transducteurs passifs 2 x 2 pouces
Puissance de sortie	3W x 2
Audio entrée	3.5mm prise stéréo jusqu'à 2,5Vrms Signal d'entrée
Port USB	5 V @ 0,5A charge seulement

Les spécifications sont sujettes à des changements sans préavis.

Le TDK Life on Record Logo est une marque déposée de TDK Corporation et est à utiliser sous licence. Toutes les autres marques déposées et logos restent la propriété des titulaires en question.

Les marques et logos The *Bluetooth*® sont des marques déposées contrôlées par *Bluetooth* SIG, Inc. et toute utilisation de ces marques par Imation Corp est faite sous licence.

Trek
Altoparlante Wireless Per Esterni

Guida per l'utente
Prima di usare questo prodotto leggere attentamente le istruzioni

TDKperformance.eu
A26

RICARICARE LA BATTERIA

Per caricare la batteria interna, collegare l'estremità più piccola del cavo USB fornito al jack Micro USB 5 (sotto l'aletta laterale di Trek) e l'altra estremità a un jack USB alimentato dal computer o da un alimentatore CA (non incluso).
Quando l'Alimentazione (Power) di Trek è attiva e in carica, l'indicatore Alimentazione (Power) diventerà rosso e quando la batteria sarà completamente caricata diventerà giallo. Quando necessita di essere messa in carica, l'indicatore Alimentazione (Power) lampeggerà lentamente.
Nota: la batteria fornirà circa 6 ore di funzionamento a un livello di ascolto normale.

Sostituzione della Batteria Ricaricabile:
Qualora la batteria non fornisca energia sufficiente (consultare la nota nel riquadro "Note sulla batteria ricaricabile" qui di seguito), visitare www.tdkperformance.com per ottenere istruzioni sulla sostituzione della batteria.

Note sulla Batteria Ricaricabile:
- Tutte le volte che la batteria viene caricata e scaricata (cicli della batteria), la capacità della batteria si riduce leggermente. Le batterie ricaricabili hanno un numero limitato di cicli di carica, dopodiché devono essere sostituite.
- La sostituzione della batteria viene presa in considerazione quando la batteria non fornisce energia sufficiente per far funzionare il dispositivo o prima. Inoltre, lo smaltimento è essenziale dal punto di vista ambientale e della sicurezza. Gettare qualsiasi batteria direttamente nel cestino danneggerà l'ambiente.
- Non incenerire.

POSIZIONE DEI COMANDI

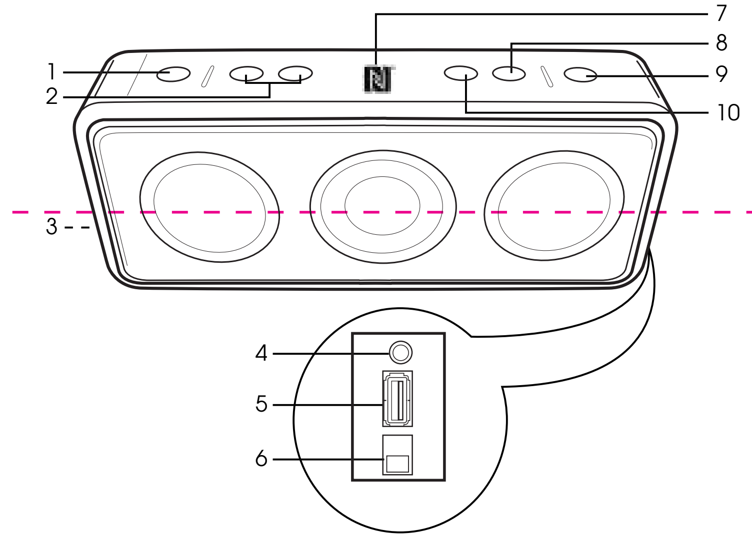

1. Pulsante/Indicatore Alimentazione (Power)
2. Pulsanti Volume +/–
3. Cavalletto (sulla parte posteriore di Trek)
4. Jack INGRESSO AUX (AUX IN) (sotto l'aletta)
5. Jack Micro USB (sotto l'aletta)
6. Interruttore Alimentazione principale (Main Power) (OFF/ON) (sotto l'aletta)
7. Simbolo NFC
8. Pulsante *Bluetooth*®
9. Pulsante Telefono (Telephone)
10. Pulsante AUX

FUNZIONAMENTO

Accendere e Spegnere Trek:
1. Per aprire l'aletta di gomma, tirare la punta di gomma sul cappuccio dell'aletta. Successivamente, far scorrere l'interruttore Alimentazione principale (Main Power) 6 sul lato di Trek, sotto l'aletta, in posizione ON per attivare il pulsante Alimentazione (Power) 1.
2. Una volta acceso l'interruttore Alimentazione principale (Main Power), è possibile accendere o spegnere Trek premendo il pulsante Alimentazione (Power) 1.

Utilizzare il Cavalletto
Estrarre delicatamente il cavalletto dalla parte posteriore di Trek. Il cavalletto emetterà un suono tipo "clic". Il primo clic che si sente indica la posizione ottimale del cavalletto.
Nota: il cavalletto è progettato per sganciarsi in caso di pressione troppo elevata. Se il cavalletto si sgancia, è possibile rifissarlo al suo posto facendolo riagganciare alla parte posteriore superiore del prodotto.

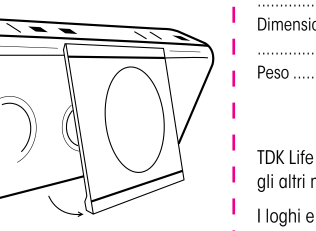

FUNZIONAMENTO (CONTINUA)

Accoppiare un Dispositivo *Bluetooth*
1. Accendere Trek. Verranno selezionati la fonte e il volume riprodotti in precedenza.
2. Tenere premuto il pulsante *Bluetooth* 8 per circa tre secondi, finché l'indicatore *Bluetooth* non lampeggerà velocemente, per permettere il rilevamento dell'altoparlante.
3. Sul dispositivo *Bluetooth* abilitare *Bluetooth* e selezionare "Trek" dall'Elenco Dispositivi (Device List). Qualora il dispositivo *Bluetooth* chiedesse una passkey, utilizzare "0000". Alcuni dispositivi *Bluetooth* chiederanno di accettare la connessione. Se le unità sono accoppiate correttamente, l'altoparlante emetterà un segnale acustico e l'indicatore *Bluetooth* diventerà blu. Se l'accoppiamento non è riuscito, l'indicatore *Bluetooth* lampeggerà lentamente.

IMPORTANTE: Dopo la fase 3 si hanno a disposizione due minuti per accoppiare le unità.
Nota: dopo aver accoppiato un dispositivo, Trek lo ricorderà per un uso futuro.

Utilizzare un Dispositivo *Bluetooth*
1. Accendere Trek. Verranno selezionati la fonte e il volume riprodotti in precedenza.
2. Con un'unità accoppiata (consultare la sezione precedente), premere il pulsante *Bluetooth* 8 per selezionare la modalità *Bluetooth*.
3. Attivare il dispositivo *Bluetooth* e gli altoparlanti di Trek riprodurranno il suono.
4. Regolare il volume utilizzando i pulsanti Volume +/– 2 su Trek o il comando Volume sul dispositivo *Bluetooth*.

Utilizzare un Dispositivo *Bluetooth* con NFC
NFC offre una semplice modalità di configurazione del sistema di altoparlanti Trek. Accendere semplicemente l'altoparlante Trek e tenere il dispositivo abilitato per NFC (NFC sul dispositivo deve essere su "ON") a pochi centimetri dal simbolo NFC 7 in cima all'altoparlante Trek per accoppiarlo e stabilire una connessione *Bluetooth*. È davvero semplice.

Jack INGRESSO AUX (AUX IN) (lato di Trek)
1. Inserire un'estremità del cavo audio (non incluso) nel jack LINEA IN USCITA (LINE OUT) dell'unità audio esterna e l'altra estremità nel jack INGRESSO AUX (AUX IN) 4 sul lato di Trek, sotto l'aletta.
2. Per ascoltare l'unità audio esterna, accendere Trek e per selezionare la modalità Linea in ingresso (Line in), premere il pulsante AUX 10.
3. Avviare la riproduzione dell'unità esterna e gli altoparlanti di Trek riprodurranno il suono in uscita dell'unità audio esterna.

Pulsante Telefono (Telephone)
Quando si riceve una chiamata sul dispositivo *Bluetooth* accoppiato, premere il pulsante Telefono (Telephone) 9 per rispondere (diventerà arancione) e utilizzare il microfono integrato su Trek per prendere la chiamata. Durante la telefonata, per ripassare la chiamata al telefono premere una volta il pulsante Telefono (Telephone) 9. Per scollegare/terminare la chiamata, premere due volte il pulsante Telefono (Telephone) 9.

Resistenza agli Spruzzi
Trek è resistente agli spruzzi (certificato con grado IP64), ma non può essere immersa in acqua o essere soggetta a un costante flusso d'acqua. Per assicurarsi che il prodotto sia resistente agli spruzzi, chiudere l'aletta di gomma laterale di Trek. Per chiudere adeguatamente l'aletta, inserire completamente la chiave di sicurezza centrale di gomma (all'interno dell'aletta) nel jack Micro USB 5, quindi distendere l'aletta finché non è a filo con i lati di Trek.

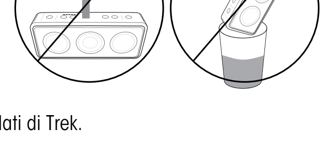

Spegnimento Automatico
Se per 20 minuti Trek non riceve un segnale audio o non sta caricando un dispositivo USB, si spegnerà da sola. Per riattivare Trek, premere semplicemente il pulsante Alimentazione (Power) 1.

Risoluzione dei Problemi
Se Trek non emette suoni, regolare il livello del volume sul dispositivo di musica digitale su alto.

SPECIFICHE E COMPATIBILITÀ

GENERALE:

Alimentatore (CC)	Batteria NiMH interna ricaricabile
Dimensioni	7 (L) x 3 (H) x 1,125 (P) pollici / 17,8 (L) x 7,6 (A) x 2,85 (P) cm
Peso	0,74 lbs / 0,34 kg
Altoparlanti	2 driver full-range da 1,5 pollici, 2 radiatori passivi da 2 pollici
Potenza di uscita	3W x 2
Audio linea in ingresso	jack stereo da 3,5 mm fino a 2,5 Vrms segnale d'ingresso
Porta USB	5 V @ 0,5 A solo carica

Le specifiche sono soggette a modifica senza preavviso

TDK Life on Record Logo è un marchio di fabbrica di TDK Corporation e viene utilizzato in licenza. Tutti gli altri marchi di fabbrica e loghi sono proprietà dei rispettivi proprietari.

I loghi e il wordmark *Bluetooth*® sono marchi di fabbrica registrati di *Bluetooth* SIG, Inc. e Imation Corp ne possiede la licenza d'uso.

Trek
Drahtloser Outdoor-Lautsprecher

Benutzerhandbuch
Bitte lesen Sie diese Anleitung vor Inbetriebnahme des Produkts sorgfältig durch.

TDKperformance.eu
A26

AUFLADEN DES AKKUS

Um den integrierten Akku aufzuladen, schließen Sie das kleinere Ende des mitgelieferten USB-Kabels an den Micro-USB-Anschluss 5 (unter der Klappe an der Seite des Trek) und das andere Ende an einen USB-Anschluss an Ihrem Computer oder an ein AC-Netzteil (nicht im Lieferumfang enthalten) an.
Wenn der Trek eingeschaltet und der Ladevorgang aktiv ist, leuchtet die „Power"-Anzeige rot. Wenn der Akku vollständig aufgeladen ist, leuchtet sie gelb.
Hinweis: Der Akku bietet bei normaler Zimmerlautstärke eine Betriebsdauer von etwa 6 Stunden.

Austausch des Akkus:
Wenn die Leistung des Akkus zu schwach ist (siehe „Hinweise zum Akku" weiter unten), lesen Sie die Anweisungen zum Austausch des Akkus unter www.tdkperformance.com.

Hinweise zum Akku
- Bei jedem Laden und Entladen des Akkus (Ladezyklen), wird die Akkukapazität leicht verringert. Wiederaufladbare Akkus haben eine begrenzte Anzahl von Ladezyklen und müssen irgendwann ersetzt werden.
- Der Akku sollte ausgetauscht werden, wenn oder noch bevor der Akku nicht mehr genügend Strom für den Betrieb Ihres Geräts liefert. Achten Sie dabei aus wichtigen Umwelt- und Sicherheitsgründen auf eine ordnungsgemäße Entsorgung. Eine Entsorgung des Akkus im Hausmüll hat schädliche Folgen für die Umwelt.
- Nicht verbrennen.

ÜBERSICHT DER STEUERELEMENTE

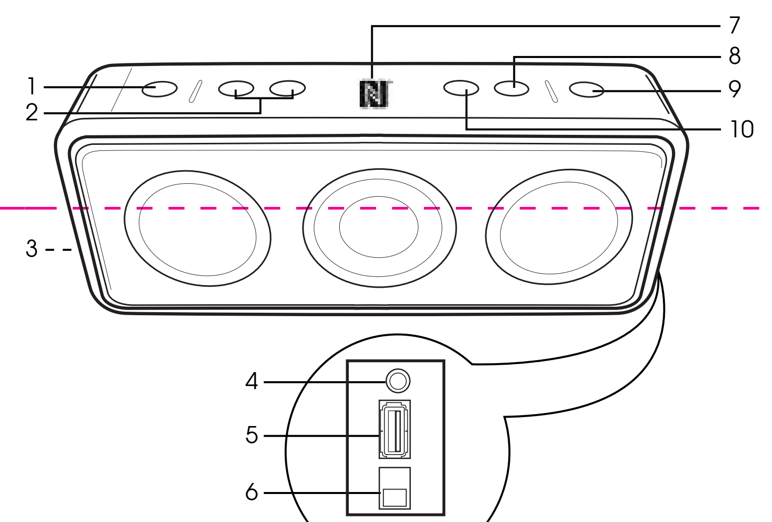

1. Betriebstaste und –anzeige („Power")
2. Lautstärketasten +/- („Volume")
3. Ständer (an der Rückseite des Trek)
4. Anschluss „AUX IN" (unter der Klappe)
5. Micro-USB-Anschluss (unter der Klappe)
6. Hauptschalter „OFF/ON" (unter der Klappe)
7. NFC-Symbol
8. *Bluetooth*®-Taste
9. Telefontaste
10. AUX-Taste

BETRIEB

Ein- und Ausschalten des Trek:
1. Um die Gummiklappe zu öffnen, ziehen Sie an der Gummispitze an der Rückseite der Klappe. Schieben Sie anschließend den Hauptschalter 6 unter der Klappe an der Seite des Trek auf die Position „ON", um die „Power"-Taste 1 zu aktivieren.
2. Sobald der Hauptschalter auf die Position „ON" gestellt ist, können Sie den Trek ein- oder ausschalten, indem Sie die „Power"-Taste 1 drücken.

Verwendung des Ständers
Ziehen Sie den Ständer an der Rückseite des Trek vorsichtig heraus. Der Ständer erzeugt beim Einrasten ein leichtes „Klick"-Geräusch. Wenn Sie zum ersten Mal das Klicken hören, befindet sich der Ständer in der optimalen Position.
Hinweis: Der Ständer wurde so konstruiert, dass er bei einer zu hohen Gewichtsbelastung nachgibt. Wenn sich der Ständer löst, kann er ganz leicht wieder befestig werden, indem Sie ihn an der oberen Rückseite des Produktes wieder einsetzen.

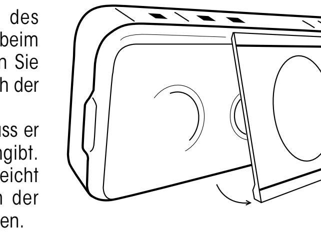

BETRIEB (FORTSETZUNG)

Verbindung mit einem *Bluetooth*-Gerät
1. Schalten Sie den Trek ein; die zuletzt verwendete Quelle und die zuletzt gewählte Lautstärke werden automatisch ausgewählt.
2. Drücken und halten Sie die *Bluetooth*-Taste 8 etwa 3 Sekunden lang, bis die *Bluetooth*-Anzeige schnell blinkt, um den Lautsprecher für andere Geräte „sichtbar" zu machen.
3. Aktivieren Sie *Bluetooth* auf dem *Bluetooth*-Gerät, und wählen Sie aus der Liste der Geräte „Trek" aus. Wenn Sie auf dem *Bluetooth*-Gerät aufgefordert werden, ein Kennwort einzugeben, verwenden Sie „0000". Einige *Bluetooth*-Geräte fordern Sie anschließend dazu auf, die Verbindung zu akzeptieren. Wenn die Geräte ordnungsgemäß verbunden sind, ertönt aus dem Lautsprecher ein Signalton und die *Bluetooth*-Anzeige leuchtet dauerhaft blau. Wenn die Verbindung fehlgeschlagen ist, blinkt die *Bluetooth*-Anzeige langsam

WICHTIG: Nach Schritt 3 haben Sie 2 Minuten Zeit, um die Geräte miteinander zu verbinden.
Hinweis: Nachdem Sie ein Gerät verbunden haben, werden die entsprechenden Informationen vom Trek zur zukünftigen Verwendung gespeichert.

Verwendung eines *Bluetooth*-Geräts
1. Schalten Sie den Trek ein; die zuletzt verwendete Quelle und die zuletzt gewählte Lautstärke werden automatisch ausgewählt.
2. Wenn bereits zuvor eine Verbindung mit diesem Gerät hergestellt wurde (siehe voriger Abschnitt), drücken Sie die *Bluetooth*-Taste 8, um den *Bluetooth*-Modus auszuwählen.
3. Bedienen Sie nun Ihr *Bluetooth*-Gerät und die abgespielten Inhalte ertönen aus den Lautsprechern des Trek.
4. Stellen Sie die gewünschte Lautstärke entweder anhand der Tasten „Volume +/–" 2 am Trek oder mithilfe der Lautstärkeregelung Ihres *Bluetooth*-Geräts ein.

Verwendung eines *Bluetooth*-Geräts mit NFC
NFC bietet eine einfache Konfigurationsmethode für Ihr Trek-Lautsprechersystem. Schalten Sie den Trek-Lautsprecher einfach ein, und halten Sie das NFC-fähige Gerät (NFC muss auf dem Gerät aktiviert sein) in einer Entfernung von wenigen Zentimetern an das NFC-Symbol 7 oben am Trek-Lautsprecher, um das Gerät zu verbinden und eine *Bluetooth*-Verbindung herzustellen. So einfach geht's.

Anschluss „AUX IN" (an der Seite des Trek)
1. Verbinden Sie das eine Ende eines Audiokabels (nicht im Lieferumfang enthalten) mit dem Anschluss „LINE OUT" Ihres externen Audiogeräts, und das andere Ende mit dem „AUX IN"-Anschluss 4 an der Seite des Trek, unter der Klappe.
2. Um das externe Audiogerät abzuspielen, schalten Sie den Trek ein und drücken Sie die Taste „AUX" 10, um den „Line In"-Modus auszuwählen.
3. Starten Sie die Wiedergabe des externen Gerätes, und dessen Tonausgabe wird aus den Lautsprechern des Trek ertönen.

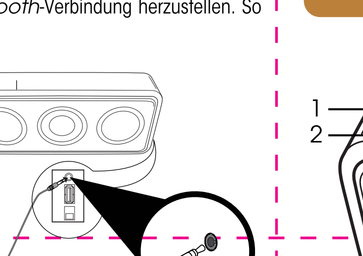

Telefontaste
Wenn Sie auf Ihrem verbundenen *Bluetooth*-Gerät einen Anruf empfangen, drücken Sie die Telefontaste 9, um ihn anzunehmen (sie leuchtet in diesem Fall gelb), und das integrierte Mikrofon des Trek für den Anruf zu verwenden. Wenn Sie das Gespräch während des Telefonats auf das Telefon zurückschalten möchten, drücken Sie die Telefontaste 9 einmal. Um das Telefonat zu beenden, drücken Sie die Telefontaste 9 zweimal.

Spritzwasserfest
Der Trek ist spritzwasserfest (zertifiziert mit IP64-Bewertung), kann jedoch nicht in Wasser getaucht oder einem konstanten Wasserfluss ausgesetzt werden. Um sicherzustellen, dass das Produkt spritzwassergeschützt ist, schließen Sie die Gummiklappe an der Seite des Trek. Um die Klappe richtig zu schließen, stecken Sie die Gumminoppe (an der Innenseite der Klappe) vollständig in den Micro-USB-Anschluss 5, und glätten Sie anschließend die gesamte Klappe, bis sie bündig mit dem Rand des Trek geschlossen ist.

Abschaltautomatik
Wenn der Trek über einen Zeitraum von 20 Minuten kein Audiosignal empfängt und kein USB-Gerät aufgeladen wird, schaltet sich der Trek automatisch ab. Um den Trek wieder einzuschalten, drücken Sie einfach die „Power"-Taste 1.

Problembehebung
Wenn der Trek keinen Ton wiedergibt, erhöhen Sie die Lautstärke Ihres digitalen Musik-Players.

TECHNISCHE DATEN UND KOMPATIBILITÄT

ALLGEMEIN:

Stromquelle (Akkubetrieb)	Integrierter wiederaufladbarer NiMH-Akku
Abmessungen	7 (W) x 3 (H) x 1.125 (D) inches / 17.8 (W) x 7.6 (H) x 2.85 (D) cm
Gewicht	0.74 lbs / 0.34 kg
Lautsprecher	2 × 1,5 Zoll Breitbandlautsprecher, 2 × 2 Zoll passive Strahler
Ausgangsleistung	3W x 2
Line-input Audio	3.5mm Stereoanschluss bis zu 2,5 Vrms Eingangssignal
USB-Anschluss	5 V bei nur 0,5 A Ladeleistung

Die technischen Daten können sich ohne vorherige Ankündigung ändern.

Das Logo „TDK Life on Record" ist ein Warenzeichen der TDK Corporation und kann mit einer Lizenz verwendet werden. Alle anderen Warenzeichen und Logos sind Eigentum ihrer jeweiligen Inhaber.

Die *Bluetooth*®-Wortmarke und -Logos sind eingetragene Warenzeichen von *Bluetooth* SIG, Inc. und jegliche Verwendung dieser Warenzeichen durch Imation Corp erfolgt unter Lizenz..

Trek
Altavoz Inalámbrico Para Exteriores

Guía de usuario
Lea las siguientes instrucciones antes de utilizar este producto

TDKperformance.eu
A26

CÓMO RECARGAR LAS PILAS

Para cargar las pilas internas, conecte el extremo más pequeño del cable USB provisto al puerto Micro USB 5 (debajo de la tapa del lado del Trek) y el otro extremo a un puerto USB conectado a su ordenador o a un alimentador de CA (no incluido).
Cuando el Trek esté encendido y se esté cargando, el indicador de Encendido/Apagado (Power) se pondrá de color rojo y cambiará a ámbar cuando esté completamente cargado. El indicador de encendido/apagado se intensificará y atenuará cuando las pilas necesiten carga.
Nota: Las pilas proporcionarán aproximadamente 6 horas de funcionamiento en un nivel normal de audición.

Sustitución de las Pilas Recargables:
Si las pilas no proporcionan suficiente energía (véase el recuadro de Notas para pilas recargables a continuación), visite www.tdkperformance.com para obtener instrucciones sobre el recambio de las pilas.

Nota para Pilas Recargables:
- Cada vez que carga y descarga las pilas (ciclo de carga), la capacidad de las pilas disminuye un poco. Las pilas recargables tienen un número de ciclos de carga límite y finalmente deberán sustituirse.
- Deberá sustituir las pilas cuando no proporcionen la energía suficiente para hacer funcionar su dispositivo, o antes de que ello ocurra. Asimismo, desecharlas adecuadamente es fundamental desde el punto de vista ambiental y de seguridad. Tirar las pilas directamente a la basura daña el medio ambiente.
- No incinerar.

UBICACIÓN DE LOS CONTROLES

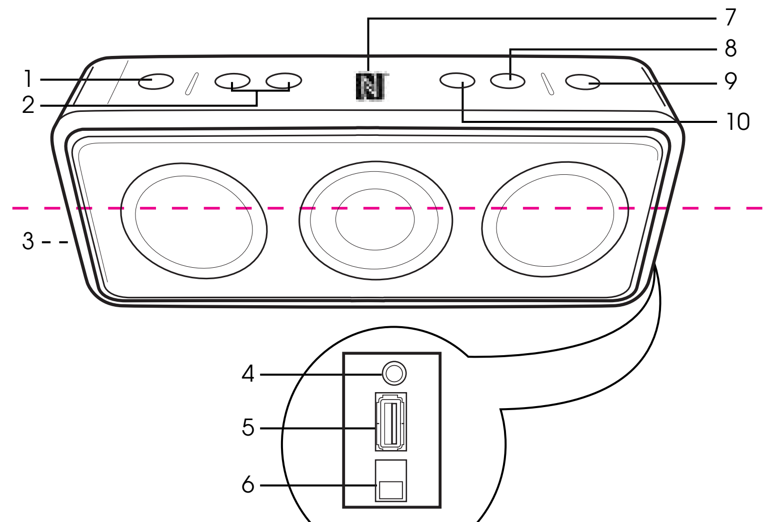

1. Botón/Indicador de Encendido/Apagado (Power)
2. Botones de volumen +/-
3. Soporte (en la parte trasera del Trek)
4. Entrada AUX (AUX IN) (debajo de la tapa)
5. Puerto Micro USB (debajo de la tapa)
6. Interruptor de encendido/apagado (OFF/ON) (debajo de la tapa)
7. Símbolo NFC
8. Botón *Bluetooth*®
9. Botón de Teléfono
10. Botón AUX

FUNCIONAMIENT

Encender y Apagar el Trek:
1. Para abrir la tapa de goma, tire de la punta de la goma ubicada sobre la tapa. A continuación, deslice el interruptor de encendido/apagado 6 de la parte lateral del Trek, bajo la tapa, a la posición de encendido (ON) para activar el botón de Encendido/Apagado 1.
2. Cuando el interruptor de encendido/apagado esté activado, puede encender o apagar el Trek pulsando el botón de Encendido/Apagado 1.

Uso del Soporte
Tire con cuidado del soporte en la parte trasera del Trek. El soporte emitirá un sonido "clic". El primer clic que escuche indicará la posición ideal.
Nota: El soporte está diseñado para separarse si se encuentra bajo mucha presión. Si el soporte se separa se puede restaurar armándolo desde la parte superior trasera del producto.

Emparejar un Dispositivo *Bluetooth*
1. Encienda el Trek; se seleccionarán la fuente y el volumen previamente reproducidos.

FUNCIONAMIENTO (CONTINUACIÓN)

2. Mantenga pulsado el botón *Bluetooth* 8 durante tres segundos aproximadamente, hasta que el indicador *Bluetooth* parpadee rápidamente para que el altavoz sea "reconocible".
3. En el dispositivo *Bluetooth*, habilite *Bluetooth* y seleccione "Trek" de la lista de dispositivos. Si el dispositivo *Bluetooth* le pide una contraseña de acceso, utilice "0000". Algunos dispositivos *Bluetooth* le pedirán aceptar la conexión. Si las unidades están emparejadas correctamente, el altavoz emitirá un pitido y el indicador *Bluetooth* se pondrá de color azul. Si ha fallado, el indicador *Bluetooth* parpadeará lentamente.

IMPORTANTE: Después del paso 3, dispondrá de dos minutos para emparejar las unidades.
Nota: Después de emparejar un dispositivo, el Trek lo recordará para usos futuros.

Utilizar un DSispositivo *Bluetooth*
1. Encienda el Trek; se seleccionarán la fuente y el volumen previamente reproducidos.
2. Con una unidad emparejada (véase la sección anterior), pulse el botón *Bluetooth* 8 para seleccionar el modo *Bluetooth*.
3. Ponga en funcionamiento el dispositivo *Bluetooth*. El sonido se escuchará por los altavoces del Trek.
4. Ajuste el volumen utilizando los botones de volumen +/– 2 del Trek o los controles de volumen del dispositivo *Bluetooth*.

Utilizar un dispositivo *Bluetooth* con NFC
NFC ofrece un método de configuración sencillo para su sistema de altavoces Trek. Simplemente, encienda el altavoz Trek y mantenga pulsado el dispositivo habilitado de NFC (el NFC debe estar encendido en el dispositivo) a unos pocos centímetros del símbolo NFC 7 en la parte superior del altavoz Trek para emparejar y establecer una conexión *Bluetooth*. Es así de sencillo.

ENTRADA AUX (AUX IN) (lateral del Trek)
1. Introduzca uno de los extremos del cable de audio (no incluido) en el conector SALIDA DE LÍNEA (LINE OUT) de la unidad de audio externa y el otro extremo en la ENTRADA AUX (AUX IN) 4 en la parte lateral del Trek, bajo la tapa.
2. Para escuchar la unidad de audio externa, encienda el Trek y pulse el botón AUX 10 para seleccionar el modo Entrada de línea (Line In).
3. Inicie la reproducción de la unidad externa. El sonido de salida de la unidad de audio externa se escuchará a través de los altavoces del Trek.

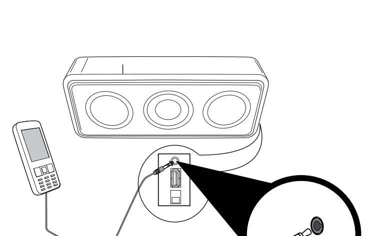

Botón Teléfono
Cuando reciba una llamada telefónica a su dispositivo de *Bluetooth* emparejado, pulse el botón Teléfono 9 para responder (se iluminará de color ámbar) y utilice el micrófono integrado en el Trek para responder a la llamada. Durante la llamada, pulse el botón Teléfono 9 una vez para devolver la llamada al teléfono. Pulse el botón Teléfono 9 dos veces para desconectar/finalizar la llamada.

Resistente a Salpicaduras
El Trek es resistente a salpicaduras (Certificado por la clasificación IP64), pero no se puede sumergir o estar en contacto con un flujo de agua constante. Para garantizar que el producto es resistente a salpicaduras, cierre la tapa de goma de la parte lateral del Trek. Para cerrar correctamente la tapa, introduzca completamente el dispositivo de goma (dentro de la tapa) en el puerto Micro USB 5, después tire de la tapa completamente con cuidado hasta que esté alineada con las partes laterales del Trek.

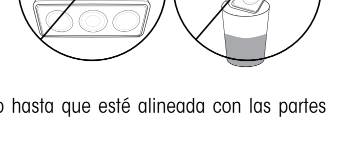

Apagado Automático (Auto Power Off)
Si el Trek no tiene señal de audio, y/o el dispositivo USB no se está cargando, a los 20 minutos, el Trek se apagará sólo. Para "despertar" el Trek, simplemente pulse el botón de Encendido/Apagado (Power) 1.

Resolución de Problemas
Si el Trek no produce ningún sonido, suba el nivel de volumen en su dispositivo de música digital.

ESPECIFICACIONES Y COMPATIBILIDAD

GENERAL:

Fuente de Alimentación (CC)	Pilas internas NiMH recargables
Dimensiones	7 (A) x 3 (A) x 1,125 (P) pulgadas / 17,8 (Ancho) x 7,6 (Altura) x 2,85 (Profundidad) cm
Peso	0,74 lbs / 0,34 kg
Altavoces	2 controladores de rango completo 1,5 pulgadas, 2 radiadores pasivos de 2 pulgadas
Salida	3W x 2
Audio de entrada	conector estéreo de 3,5mm hasta 2,5Vrms señal de entrada
Puerto USB	5 V @ 0,5A carga solamente

Las especificaciones están sujetas a cambios sin previo aviso.

El logo "TDK Life on Record" es marca comercial de TDK Corporation y se utiliza bajo licencia, Todas las demas marcas comerciales y logos son propiedad de sus respectivos dueños.

La marca denominativa y logos de *Bluetooth*® son marcas comerciales registradas y propiedad de *Bluetooth* SIG, Inc.y cualquier uso de las mismas que haga Imation Corp se encuentra bajo licencia.

Trek
ВНЕШНЯЯ БЕСПРОВОДНАЯ КОЛОНКА

Руководство по эксплуатации
Перед использованием данного прибора просим вас ознакомиться с полным текстом инструкции

TDKperformance.eu
A26

ЗАРЯДКА АККУМУЛЯТОРА

Чтобы зарядить внутренний аккумулятор, вставьте меньший разъем поставляемого в комплекте USB-кабеля в гнездо микро-USB ⑤ (под щитком на боковой панели Trek), а другой конец кабеля - в гнездо USB включенного компьютера или блока питания переменного тока (не входит в комплект).
Когда система Trek работает или заряжается, индикатор "Питание" горит красным цветом, а после полного заряда цвет меняется на желтый.
При необходимости зарядки батареи индикатор начнет мигать.
Примечание: Заряд аккумуляторной батареи обеспечивает около 6 часов автономной работы устройства в стандартном режиме прослушивания.

Замена аккумуляторной батареи:
Если аккумулятор не обеспечивает необходимой мощности (см. ниже Примечания к использованию аккумуляторной батареи), ознакомьтесь с инструкциями по его замене на веб-сайте www.tdkperformance.com.

Примечания к использованию аккумуляторной батареи:
- Каждый раз при зарядке и разрядке аккумуляторной батареи (цикл зарядки), ее емкость немного снижается. Аккумуляторные батареи рассчитаны на определенное количество циклов зарядки и требуют периодической замены.
- Вы можете заменить аккумуляторную батарею заблаговременно или сразу, как только она перестает обеспечивать устройству необходимый для работы заряд. Важно помнить, что правильная утилизация аккумуляторных батарей является чрезвычайно важной для защиты окружающей среды и обеспечения безопасности. Выбрасывание любых батарей непосредственно в мусорный ящик наносит ущерб окружающей среде.
- Не сжигать.

РАСПОЛОЖЕНИЕ РЕГУЛЯТОРОВ

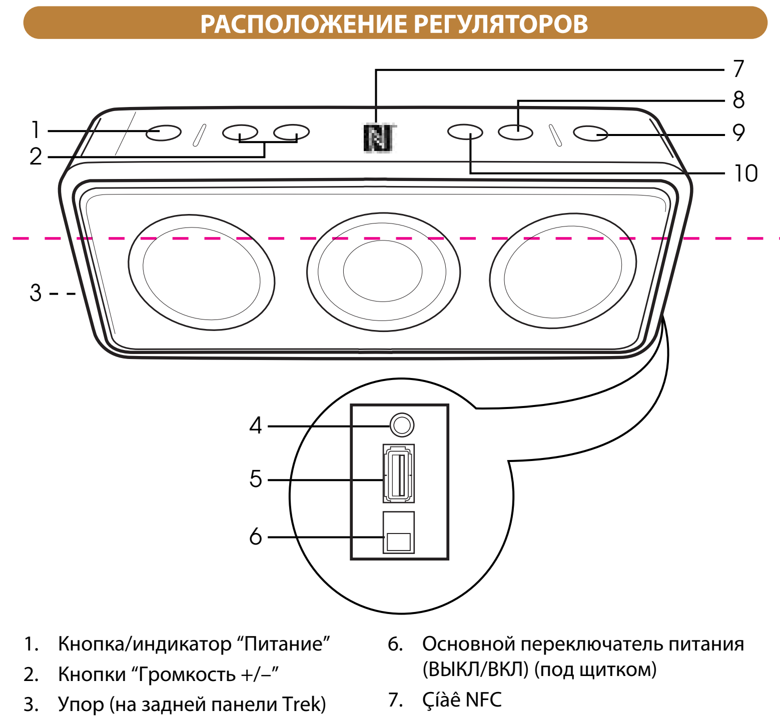

1. Кнопка/индикатор "Питание"
2. Кнопки "Громкость +/–"
3. Упор (на задней панели Trek)
4. Гнездо AUX IN (под щитком)
5. Гнездо микро-USB (под щитком)
6. Основной переключатель питания (ВЫКЛ/ВКЛ) (под щитком)
7. Çíàê NFC
8. Кнопка *Bluetooth®*
9. Кнопка "Телефон"
10. Кнопка AUX

ПОРЯДОК ЭКСПЛУАТАЦИИ

Включение и выключение системы Trek:
1. Чтобы открыть резиновый щиток, потяните за находящийся сверху резиновый язычок. Затем передвиньте основной переключатель питания ⑥, расположенный на боковой панели Trek под щитком, в положение ВКЛ., чтобы активизировать кнопку "Питание" ①.
2. Когда основной переключатель питания находится в положении "ВКЛ.", систему Trek можно включать и выключать нажатием кнопки "Питание" ①.

Использование упора
Аккуратно отведите упор от задней панели Trek. При этом вы услышите щелчки. Положение упора при первом щелчке соответствует оптимальному.
Примечание: Если приложить слишком большое усилие, упор может отсоединиться. Если упор вышел из зацепления, его можно легко поставить на место, вставив в крепления, расположенные сверху на задней панели продукта.

Подключение к устройству *Bluetooth*
1. Включите систему Trek, при этом будет выбран предыдущий источник воспроизведения с предыдущей громкостью.

ПОРЯДОК ЭКСПЛУАТАЦИИ (ПРОДОЛЖЕНИЕ)

2. Нажмите и в течение около трех секунд удерживайте кнопку "*Bluetooth*" ⑧, пока индикатор *Bluetooth* не начнет быстро мигать, информируя о "видимости" системы.
3. На устройстве *Bluetooth* включите *Bluetooth* и выберите "Trek" из списка устройств. Если устройство *Bluetooth* запросит пароль, введите "0000". Некоторые устройства *Bluetooth* потребуют от вас принять соединение. При правильном подключении двух устройств аудиосистема издаст звуковой сигнал, а на индикаторе *Bluetooth* зажжется немигающий голубой огонек. В случае, если установить подключение не удалось, индикатор *Bluetooth* будет медленно мигать.

ВНИМАНИЕ: : После завершения шага 3 у вас будет две минуты на то, чтобы подключить устройства друг к другу.
Примечание: После подключения данного устройства Trek "запомнит" его для последующего использования.

Использование устройства *Bluetooth*
1. Включите систему Trek; при этом будет выбран предыдущий источник воспроизведения с предыдущей громкостью.
2. После подключения системы (см. предыдущий раздел) нажмите кнопку *Bluetooth* ⑧, чтобы выбрать режим *Bluetooth*.
3. Включите воспроизведение на вашем устройстве *Bluetooth* - звук будет выводиться через колонки Trek.
4. Настройте громкость кнопками "Громкость +/–" ② на верхней панели Trek или Регулятором громкости на устройстве *Bluetooth*.

Эксплуатация устройства *Bluetooth* с чипом NFC (коммуникация ближнего поля)
Технология NFC предусматривает простой метод настройки вашей акустической системы Trek. Просто включите систему Trek и подержите устройство, которое поддерживает NFC (функция NFC устройства должна быть активизирована), на расстоянии нескольких сантиметров от знака NFC ⑦ на верхней панели акустической системы Trek, при этом устройство включится, свяжется с вашей системой и установит *Bluetooth*-соединение. Это очень просто.

Гнездо для подключения внешнего устройства AUX IN (на боковой панели Trek)
1. Вставьте один конец звукового кабеля (не входит в комплект) в гнездо ЛИНЕЙНЫЙ ВЫХОД на внешнем аудиоустройстве, а другой конец кабеля - в гнездо для подключения внешнего устройства AUX IN ④, расположенное на боковой панели Trek под щитком.
2. Для прослушивания звука через внешнее аудиоустройство включите Trek и нажмите кнопку "AUX" ⑩ (внешнее устройство), после чего выберите Линейный режим (Line In).
3. Включите воспроизведение на внешнем устройстве - звук будет выводиться через колонки Trek.

Кнопка "Телефон"
Чтобы ответить на телефонный звонок, полученный на устройство *Bluetooth*, соединенное с вашей системой, нажмите кнопку "Телефон" ⑨ (при этом включится желтая подсветка) и воспользуйтесь встроенным в Trek микрофоном. Чтобы перезвонить во время телефонного разговора нажмите один раз кнопку "Телефон" ⑨. Чтобы прервать/закончить телефонный разговор, нажмите кнопку "Телефон" ⑨ дважды.

Защита от брызг
Система Trek имеет защиту от брызг (класс защиты IP64), однако ее нельзя погружать в воду или держать под постоянной струей воды. Чтобы обеспечить защиту системы Trek от брызг, закройте резиновый щиток на боковой панели. Чтобы правильно закрыть щиток, вставьте защитный ключ-заглушку (с внутренней стороны щитка) в гнездо микро-USB 5 , затем выровняйте щиток таким образом, чтобы он был на одном уровне с краями Trek.

Автоматическое выключение
Если на систему Trek не поступает аудиосигнал и/или устройство USB не заряжается, через 20 минут Trek автоматически выключается. Чтобы включить систему Trek, просто нажмите кнопку "Питание" ①.

Выявление и устранение неисправностей
Если система Trek не издает звука, настройте (увеличьте) уровень громкости на вашем цифровом музыкальном устройстве.

ТЕХНИЧЕСКИЕ ХАРАКТЕРИСТИКИ И СОВМЕСТИМОСТЬ

ОБЩИЕ:

Источник питания (постоянный ток)........Расположенный	Колонки.........драйверы с полным набором
.... внутри корпуса перезаряжаемый NiMH аккумулятор	.........функций 2 x 1.5 дюйма,
Габариты. 7 (ширина) x 3 (высота) x 1.125 (толщина) дюймов	.........пассивные излучатели 2 x 2 дюйма
.... 17.8 (ширина) x 7.6 (высота) x 2.85 (толщина) см	Мощность на выходе.........3Вт x 2
Ве.........0.74 фунтов / 0.34 кг	Линейный режим ввода аудиосигнала ....3.5 мм стерео
	.........разъем до 2.5 Vrms входящий сигнал
	USB-порт.........5 В @ зарядка только 0.5 A

Технические характеристики могут меняться без предварительного уведомления.

Логотип TDK Life on Record является торговым знаком корпорации TDK и используется по лицензии. Все остальные торговые знаки и логотипы являются собственностью своих владельцев.

Текстовый символ и логотип *Bluetooth*® являются зарегистрированными торговыми знаками, принадлежащими *Bluetooth* SIG, Inc. и любые их использования корпорацией Imation осуществляются исключительно по лицензии.

Trek
Draadloze buitenluidspreker

Gebruikershandleiding
Lees deze instructies volledig door voordat u dit product bedient

TDKperformance.eu
A26

DE BATTERIJ OPLADEN

Om de interne batterij op te laden, sluit u het kleinste uiteinde van de meegeleverde USB-kabel aan op de micro-USB-aansluiting ⑤ (onder de flap aan de zijkant van de Trek) en het andere uiteinde op een USB-aansluiting op uw computer of een AC-voeding (niet meegeleverd).

Als de Trek aanstaat en hij aan het opladen is, zal de stroomindicator lichtrood oplichten en amberkleurig worden wanneer hij volledig is opgeladen.
De stroomindicator zal langzaam uitgaan en weer oplichten als de batterij moet worden opgeladen.
Let op: De batterij werkt ongeveer zes uur bij een normaal luisterniveau.

De Oplaadbare Batterij Vervangen:
Als de batterij niet voldoende stroom levert (zie toelichting in het vakje 'Opmerkingen voor oplaadbare batterij' hieronder), bezoek dan www.tdkperformance.com voor instructies over het vervangen van de batterij.

Opmerkingen voor Oplaadbare Batterij:
- Elke keer dat u de batterij oplaadt en ontlaadt (laadcycli) neemt de batterijcapaciteit iets af. Oplaadbare batterijen kunnen een beperkt aantal keer worden opgeladen en moeten uiteindelijk worden vervangen.
- U wilt de batterij misschien vervangen als, of voordat, de batterij niet genoeg stroom meer levert om uw apparaat goed te doen functioneren. Ook het weggooien van de batterij op de juiste manier is van essentieel belang uit milieu- en veiligheidsoogpunt. Het weggooien van de batterij bij het huisvuil schaadt het milieu.
- Niet verbranden.

LOCATIE VAN BEDIENINGSELEMENTEN

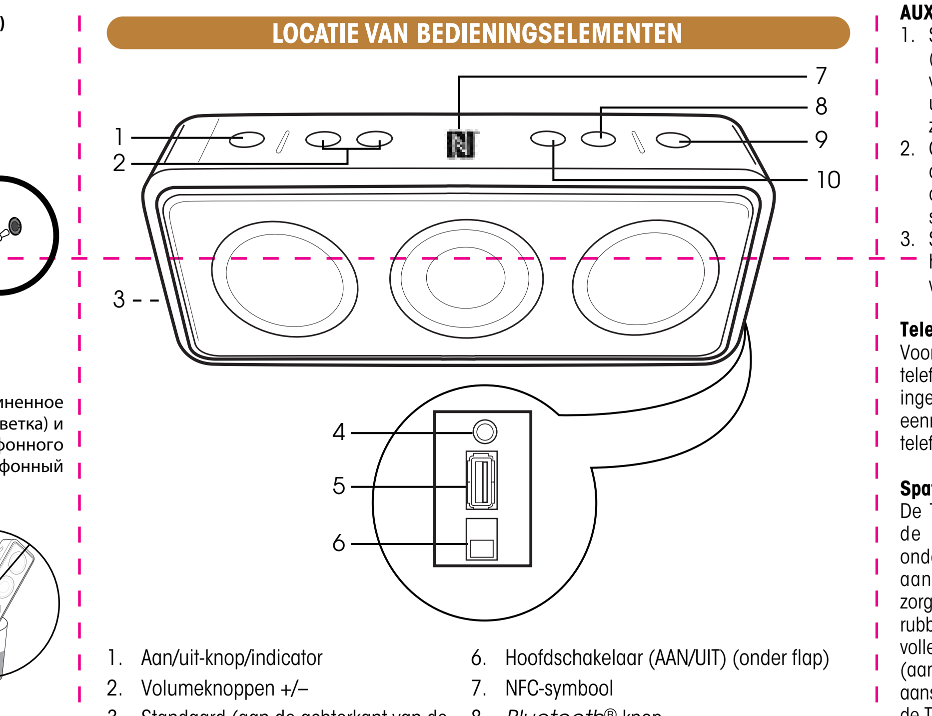

1. Aan/uit-knop/indicator
2. Volumeknoppen +/–
3. Standaard (aan de achterkant van de Trek)
4. AUX IN-aansluiting (onder flap)
5. Micro-USB-aansluiting (onder flap)
6. Hoofdschakelaar (AAN/UIT) (onder flap)
7. NFC-symbool
8. *Bluetooth*®-knop
9. Telefoonknop
10. AUX-knop

WERKING

De Trek aan- en Uitzetten:
1. Om de rubberen flap te openen, trekt u aan het rubberen uiteinde op de flapbescherming. Schuif dan de hoofdschakelaar ⑥ aan de zijkant van de Trek, onder de flap, naar de AAN-positie om de aan/uit-knop te activeren ①.
2. Zodra de hoofdschakelaar is ingeschakeld kunt u de Trek aan- of uitzetten door op de aan/uit-knop te drukken ①.

De Standaard Gebruiken
Trek de standaard voorzichtig uit de achterkant van de Trek. De standaard zal een "klikgeluid" maken. De eerste klik die u hoort is de optimale positie voor de standaard.
Let op: de standaard is ontworpen om los te breken onder teveel druk. Als de standaard losschiet kan hij gemakkelijk weer worden vastgemaakt door hem terug te drukken op zijn plaats, bovenaan aan de achterkant het product.

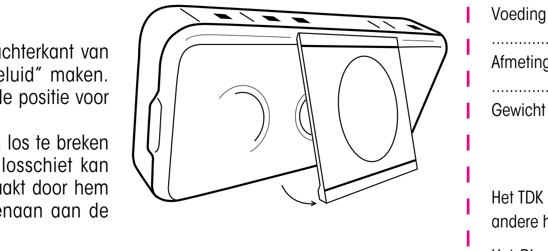

Een *Bluetooth*-apparaat Koppelen
1. Zet de Trek aan. De eerder beluisterde bron en het volume worden nu geselecteerd.

WERKING (VERVOLG)

2. Houd de *Bluetooth*-knop ingedrukt ⑧ gedurende ongeveer drie seconden, totdat de *Bluetooth*-indicator snel begint te knipperen om de luidspreker 'vindbaar' te maken.
3. Schakel *Bluetooth* in op het *Bluetooth*apparaat en selecteer 'Trek' in de lijst van apparaten. Als het *Bluetooth*-apparaat vraagt om een wachtwoord, voer dan '0000' in. Sommige *Bluetooth*-apparaten zullen u vragen om de verbinding te accepteren. Als de apparaten op de juiste manier zijn gekoppeld, zal de luidspreker piepen en de *Bluetooth*-indicator zal constant blauw oplichten. Als de koppeling is mislukt, zal de *Bluetooth*-indicator langzaam knipperen.

BELANGRIJK: Na stap 3 heeft u twee minuten om de apparaten te koppelen.
Let op: Nadat u een apparaat hebt gekoppeld, zal de Trek dit onthouden voor toekomstig gebruik.

Een *Bluetooth*-apparaat Gebruiken
1. Zet de Trek aan. De eerder beluisterde bron en het volume worden nu geselecteerd.
2. Als het apparaat gekoppeld is (zie vorige sectie), drukt u op de *Bluetooth*-knop ⑧ om de *Bluetooth*-modus te selecteren.
3. Bedien uw *Bluetooth*-apparaat en het geluid ervan zal worden afgespeeld door de luidsprekers van de Trek.
4. Pas het volume aan met de volumeknoppen +/– ② op de Trek, of met de volumeknop op het *Bluetooth* apparaat.

Een *Bluetooth*-apparaat met NFC Gebruiken
NFC biedt een eenvoudige instelmethode voor uw Trek-luidsprekersysteem. U hoeft de Trek-luidspreker alleen maar aan te zetten en het NFC-apparaat (NFC moet 'aan' staan op het apparaat) binnen enkele centimeters afstand te houden van het NFC-symbool ⑦ aan de bovenkant van de Trek-luidspreker om ze te koppelen en een *Bluetooth*-verbinding te creëren. Zo simpel is het.

AUX IN-aansluiting (zijkant van Trek)
1. Steek het ene uiteinde van een audiokabel (niet meegeleverd) in de LINE OUT-aansluiting van het externe audio-apparaat en het andere uiteinde in de AUX IN-aansluiting ④ aan de zijkant van de Trek, onder de flap.
2. Om te luisteren naar het externe audio-apparaat, zet u de Trek aan en drukt u op de AUX-knop ⑩ om de Line In-modus te selecteren.
3. Start het afspelen van het externe apparaat en het geluid van het externe audio-apparaat zal worden afgespeeld door de luidsprekers van de Trek.

Telefoonknop
Voor het ontvangen van een oproep op uw gekoppelde *Bluetooth*-apparaat drukt u op de telefoonknop ⑨ om de oproep te beantwoorden (deze zal oranje oplichten) en gebruikt u de ingebouwde microfoon van de Trek om de oproep aan te nemen. Druk tijdens het gesprek eenmaal op de telefoonknop ⑨ om terug te keren naar de telefoon. Druk tweemaal op de telefoonknop ⑨ om de oproep te verbreken/het gesprek te beëindigen.

Spatwaterdicht
De Trek is spatwaterdicht (gecertificeerd conform de IP64-waardering) maar kan niet worden ondergedompeld in water of worden blootgesteld aan een constante waterstroom. Om ervoor te zorgen dat het product waterbestendig is, sluit u de rubberen flap aan de zijkant van de Trek. Om de flap volledig te sluiten, steekt u het rubberen uitsteeksel (aan de binnenkant van de flap) in de micro-USB-aansluiting ⑤ en strijkt u vervolgens de hele flap glad totdat deze gelijk is aan de zijkanten van de Trek.

Automatisch Uitschakelen
Als de Trek geen audiosignaal heeft en/of het USB-apparaat niet oplaadt gedurende twintig minuten, zal de Trek zichzelf uitschakelen. Om de Trek te 'ontwaken' drukt u simpelweg op de aan/uit-knop ①.

Problemen Oplossen
Pas het volumeniveau op uw digitale muziektoestel aan naar boven als de Trek geen geluid produceert.

SPECIFICATIES EN COMPATIBILITEIT

ALGEMEEN:

Voeding (DC)..................... Interne NiMH oplaadbare	Luidsprekers............... 2 x 1,5 inch breedbanddrivers,
.........batterij	.... 2 x 2 inch passieve radiatoren
Afmetingen ....7 (B) x 3 (H) x 1,125 (D) inch	Vermogen ....3W x 2
.........17,8 (B) x 7,6 (H) x 2,85 (D) cm	Line-ingang audio...........3,5mm stereoaansluiting tot
Gewicht ....0,74 lbs / 0,34 kg	.........2,5Vrms ingangssignaal
	USB-poort......................... 5 V @ 0,5A alleen opladen

Specificaties zijn onderhevig aan verandering zonder kennisgeving.

Het TDK Life on Record-logo is een handelsmerk van TDK Corporation en wordt onder licentie gebruikt. Alle andere handelsmerken en logo's zijn eigendom van hun respectievelijke eigenaars.

Het *Bluetooth*® -woordmerk en de *Bluetooth*-logo's zijn gedeponeerde handelsmerken van *Bluetooth* SIG, Inc. en elk gebruik van deze merken door Imation Corp is onder licentie.

Trek
Bezprzewodowy głośnik zewnętrzny

Instrukcja obsługi
Przed rozpoczeciem uzywania tego produktu prosimy przeczytac cała niniejsza instrukcje

TDKperformance.eu
A26

ŁADOWANIE AKUMULATORA

Aby naładować akumulator wewnętrzny, należy podłączyć mniejszą końcówkę dostarczonego kabla USB do gniazda Micro USB ⑤ (pod klapką z boku urządzenia Trek), a drugą końcówkę do zasilanego gniazda USB komputera lub zasilacza sieciowego (sprzedawane oddzielnie).
Gdy urządzenie Trek Power jest włączone i ładowane, kontrolka zasilania świeci na czerwono. Kolor świecenia zmienia się na pomarańczowy po pełnym naładowaniu.
Kontrolka zasilania powoli miga, gdy urządzenie musi zostać naładowane.
Uwaga: Akumulator zapewnia około 6 godzin odtwarzania przy normalnym poziomie głośności.

Wymiana Akumulatora:
Gdy akumulator nie zapewnia wystarczająco dużo energii (patrz pole Uwagi dotyczące akumulatora poniżej), należy odwiedzić stronę www.tdkperformance.com, aby uzyskać instrukcje dotyczące jego wymiany.

Uwagi Dotyczące Akumulatora:
- Z każdym cyklem ładowania i rozładowania akumulatora nieznacznie zmniejsza się jego pojemność. Akumulatory charakteryzują się ograniczoną liczbą cykli ładowania, dlatego po jakimś czasie konieczna jest ich wymiana.
- Akumulator można wymienić, gdy nie zapewnia ilości energii wystarczającej do funkcjonowania urządzenia. Ze względu na dobro środowiska i bezpieczeństwo kluczowe znaczenie ma odpowiednie pozbycie się akumulatora. Wyrzucenie akumulatora do śmietnika jest groźne dla środowiska.
- Nie spalać.

POŁOŻENIE ELEMENTÓW STERUJĄCYCH

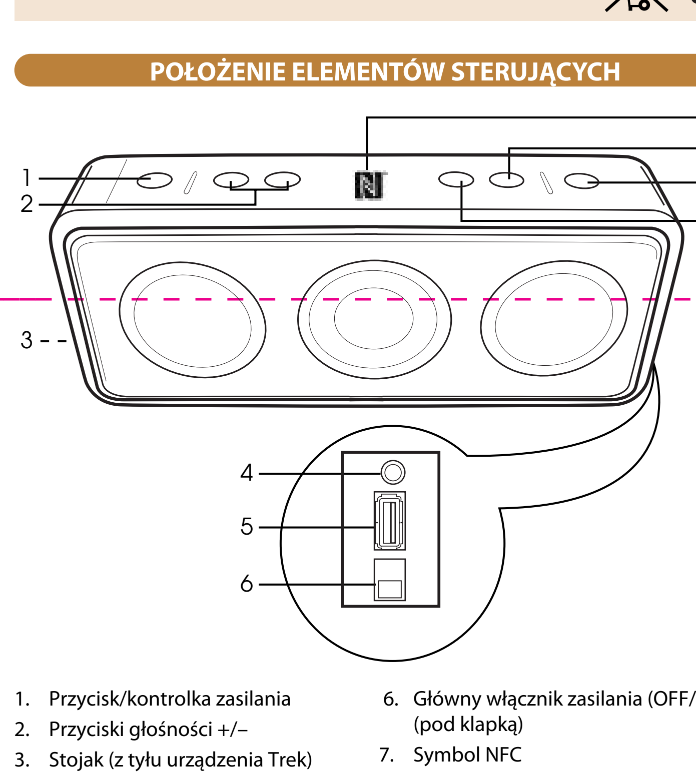

1. Przycisk/kontrolka zasilania
2. Przyciski głośności +/–
3. Stojak (z tyłu urządzenia Trek)
4. Gniazdo AUX IN (pod klapką)
5. Gniazdo Micro USB (pod klapką)
6. Główny włącznik zasilania (OFF/ON) (pod klapką)
7. Symbol NFC
8. Przycisk *Bluetooth*®
9. Przycisk Telefonu
10. Przycisk AUX

OBSŁUGA

Włączanie i Wyłączanie Urządzenia Trek:
1. Aby otworzyc gumowa klapke, pociagnij za gumowa koncówke na osłonie klapki. Nastepnie przesun główny włacznik zasilania ⑥ z boku urzadzenia Trek, pod klapka, do pozycji ON w celu uaktywnienia przycisku zasilania ①.
2. Gdy główny włacznik zasilania jest ustawiony w tej pozycji, mozna właczac i wyłaczac urzadzenie Trek, naciskajac przycisk zasilania ①.

Korzystanie ze Stojaka
Ostrożnie wyciągnij podparcie z tyłu urządzenia Trek. Podparcie wskoczy na miejsce. Pierwszy dźwięk kliknięcia oznacza ustawienie podparcia w odpowiednim położeniu.
Uwaga: Podparcie jest zaprojektowane tak, że złamie się pod nadmiernym naciskiem. Gdy podparcie się odłamie, można je łatwo przymocować, wciskając je w górną część ścianki tylnej urządzenia.

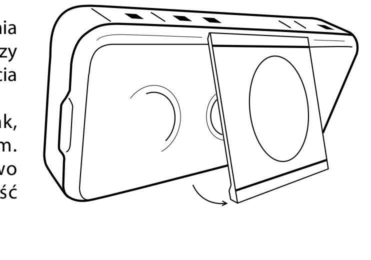

OBSŁUGA (CIAG DALSZY)

Parowanie Urzadzenia *Bluetooth*
1. Włacz urzadzenie Trek. Zostanie wybrane wczesniej słuchane zródło i poziom głosnosci.
2. Aby głosnik był mozliwy do wykrycia, nacisnij przycisk *Bluetooth* ⑧ i przytrzymaj przez około trzy sekundy, az wskaznik *Bluetooth* zacznie szybko migac.
3. Na urzadzeniu *Bluetooth* włacz komunikacje *Bluetooth* i wybierz z listy urzadzen „Trek". Jesli urzadzenie *Bluetooth* poprosi o podanie klucza dostepu, wpisz „0000". Niektóre urzadzenia *Bluetooth* poprosza o zaakceptowanie połaczenia. Po prawidłowym sparowaniu urzadzen głosnik wyda dzwiek, a kontrolka *Bluetooth* zacznie swiecic w kolorze niebieskim. Jesli parowanie sie nie powiedzie, kontrolka *Bluetooth* bedzie powoli migac.

WAZNE: Po wykonaniu kroku 3 masz dwie minuty, aby sparowac urzadzenia.
Uwaga: Urzadzenie Trek zapamieta sparowane urzadzenie na przyszłosc.

Korzystanie z Urzadzenia *Bluetooth*
1. Włacz urzadzenie Trek. Wybrane zostanie ostatnio słuchane zródło i poziom głosnosci.
2. Po sparowaniu urzadzenia (patrz poprzednia sekcja) nacisnij przycisk *Bluetooth* ⑧ w celu wybrania trybu *Bluetooth*.
3. Mozesz uzywac urzadzenia *Bluetooth*, a jego dzwiek bedzie odtwarzany przez głosniki urzadzenia Trek.
4. Wyreguluj głosnosc za pomoca przycisków +/– ② na urzadzeniu Trek lub regulatorów głosnosci w urzadzeniu *Bluetooth*.

Korzystanie z Urzadzenia *Bluetooth* z obsługa Komunikacji NFC
Technologia NFC umożliwia proste skonfigurowanie zestawu głośnikowego Trek. Wystarczy włączyć głośnik Trek i przytrzymać urządzenie obsługujące technologię NFC (komunikacja NFC na tym urządzeniu musi być włączona) w odległości kilku centymetrów od symbolu NFC ⑦ na górze głośnika Trek, aby sparować urządzenia i nawiązać połączenie *Bluetooth*. To takie proste.

Gniazdo AUX IN (bok urzadzenia Trek)
1. Włóz koncówke kabla audio (sprzedawany oddzielnie) do gniazda LINE OUT zewnetrznego zestawu audio, a druga koncówke do gniazda AUX IN ④ z boku urzadzenia Trek, pod klapka.
2. Aby słuchac zewnetrznego zestawu audio, włacz urzadzenie Trek i nacisnij przycisk AUX ⑩, by wybrac tryb Line In.
3. Rozpocznij odtwarzanie z zewnętrznego zestawu. Dźwięk będzie tworzony przez głośniki urządzenia Trek.

Przycisk Telefonu
Aby odebrac połaczenie przychodzace do sparowanego urzadzenia *Bluetooth*, nacisnij przycisk telefonu ⑨ (bedzie swiecic w kolorze pomaranczowym) i korzystaj z mikrofonu wbudowanego w urzadzenie Trek, by prowadzic rozmowe. W trakcie rozmowy mozesz jednokrotnie nacisnac przycisk telefonu ⑨ w celu odesłania połaczenia do telefonu. Aby rozłaczyc badz zakonczyc połaczenie, nacisnij przycisk telefonu ⑨ dwukrotnie.

Odporność na Rozpryski
Urzadzenie Trek jest odporne na rozpryski (klasa IP64), ale nie mozna go zanurzac w wodzie ani umieszczac w strumieniu wody. Aby urzadzenie Trek było odporne na rozpryski, nalezy zamknac gumowa klapke z boku. Aby prawidłowo zamknac klapke, wcisnij do konca gumowy trzpien (po wewnetrznej stronie klapki) w gniazdo Micro USB ⑤ nastepnie wyrównaj cała klapke równo z bokiem urzadzenia Trek.

Automatyczne Wyłączenie
Urzadzenie Trek wyłacza sie, gdy przez 20 minut nie odbiera sygnału audio i/lub nie jest ładowane urzadzenie USB. Aby wybudzic urzadzenie Trek, wystarczy nacisnac przycisk zasilania ①.

Rozwiazywanie Problemów
Jesli urzadzenie Trek nie generuje dzwieku, zwieksz poziom głosnosci na cyfrowym urzadzeniu audio.

DANE TECHNICZNE

INFORMACJE OGÓLNE:

Zasilanie (prad stały) ... Wewnetrzny akumulator NiMH	Głosniki..2 głosniki pełnozakresowe o srednicy 1,5 cala,
Wymiary............ 7 (szer.) x 3 (wys.) x 1,125 (dł.) cali	.... 2 pasywne promienniki o srednicy 2 cali
.....................17,8 (szer.) x 7,6 (wys.) x 2,85 (dł.) cm	Moc wyjsciowa ....3W x 2
Waga.........0,74 lbs / 0,34 kg	Wejscie audio Line-In............ gniazdo stereofoniczne
	.... 3,5mm, sygnał wejsciowy .do 2,5 Vrms
	Port USB..........................5 V i 0,5 A, tylko ładowanie

Dane techniczne moga ulec zmianie bez uprzedniego powiadomienia.

Logo TDK Life on Record jest znakiem towarowym TDK Corporation. Logo to zostało uzyte na podstawie licencji. Wszystkie inne znaki towarowe i logo stanowia własnosc odpowiednich firm.

Znak słowny i logo *Bluetooth*® jest zastrzezonym znakiem towarowym własnosci *Bluetooth* SIG, Inc. i znaki te sa uzywane przez Imation Corp na licencji.

Trek
Bezdrátový venkovní reproduktor

Příručka pro uživatele
Před obsluhou tohoto výrobku si prosím přečtěte tento návod

TDKperformance.eu
A26

DOBÍJECÍ BATERIE

Jestliže chcete nabít vnitřní baterii, propojte kratší konec přiloženého USB kabelu s konektorem Micro USB 5 (pod krytem na boční straně zařízení Trek) a druhý konec připojte k napájenému konektoru USB na počítači nebo ke zdroji střídavého proudu (není součástí balení).
Když je spuštěno zařízení Trek a nabíjí se, kontrolka Power bude svítit červeně; jakmile je zařízení nabité, kontrolka bude svítit žlutě.
Jestliže potřebuje nabít, kontrolka Power bude blikat.
Poznámka: Baterie umožní přibližně 6 hodin provozu při běžné hlasitosti poslechu.

Výměna Dobíjecí Baterie:
Jestliže baterie nedodává dostatek elektrické energie (viz poznámka k níže uvedeným Poznámkám k dobíjecím bateriím), jděte na www stránky www.tdkperformance.com , kde naleznete pokyny k výměně baterie.

Poznámka k Nabíjecím Bateriím:
- Vždy, když se baterie nabije a vybije, (nabíjecí cyklus) sníží se o něco kapacita baterie. Dobíjecí baterie mají omezený počet nabíjecích cyklů a je třeba je po čase vyměnit.
- Baterii můžete vyměnit, jestliže nedodává dostatek elektrické energie, aby zařízení pracovalo, nebo dříve, než k tomu dojde. Řádná likvidace je také mimořádně důležitá z hlediska bezpečnosti a životního prostředí. Odložení baterie přímo do odpadu poškozuje životní prostředí.
- Nelikvidujte spalováním.

UMÍSTĚNÍ OVLÁDACÍCH TLAČÍTEK

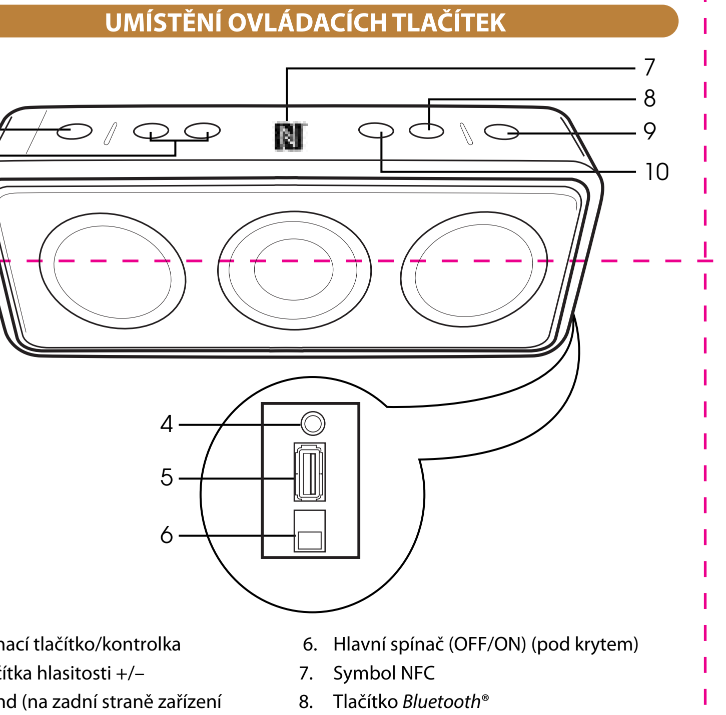

1. Spínací tlačítko/kontrolka
2. Tlačítka hlasitosti +/–
3. Stand (na zadní straně zařízení Trek)
4. Konektor AUX IN (pod krytem)
5. Konektor Micro USB (pod krytem)
6. Hlavní spínač (OFF/ON) (pod krytem)
7. Symbol NFC
8. Tlačítko *Bluetooth*®
9. Tlačítko telefonu
10. Tlačítko AUX

PROVOZ

Zapnutí a Vypnutí Zařízení Trek
1. Chcete-li otevřít pryžový kryt, zatáhněte za konec pryže na krytu. Potom posuňte hlavní spínač ⑥ na boční straně zařízení Trek, pod krytem, do pozice On; tím se aktivuje spínač ①.
2. Jakmile je zapnutý hlavní spínač, můžete vypínat a zapínat zařízení Trek stisknutí spínače ①.

Použití Stojanu
Opatrně vytáhněte stojan ze zadní strany zařízení Trek. Přitom uslyšíte „kliknutí". Při prvním „kliknutí", které uslyšíte, je stojan v optimální pozici.
Poznámka: Stojan je navržen tak, aby se pod příliš velkým tlakem oddělil. Pokud se stojan oddělí, je možno jej snadno znovu připojit tím, že jej zacvaknete zpět na místo na horní zadní stranu výrobku.

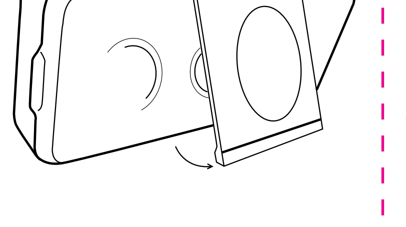

PROVOZ (POKRAČOVÁNÍ)

Párování Zařízení *Bluetooth*
1. Zapněte zařízení Trek; zvolí se to, co jste naposledy poslouchali a poslední nastavená hlasitost.
2. Stiskněte a podržte tlačítko *Bluetooth* ⑧ po dobu asi tří sekund, dokud nezačne kontrolka rychle blikat, čímž je reproduktor "detekovatelný".
3. Na zařízení *Bluetooth* povolte *Bluetooth* a ze seznamu zařízení zvolte "Trek". Jestliže zařízení *Bluetooth* vyžaduje heslo, použijte "0000". Některá zařízení *Bluetooth* vás požádají o přijetí spojení Pokud jsou jednotky správně spárovány, reproduktor zapípá a indikátor *Bluetooth* se rozsvítí modře. Pokud k propojení nedošlo, indikátor *Bluetooth* bude pomalu blikat.

DŮLEŽITÉ: Po provedení kroku 3 máte dvě minuty na spárování jednotek.
Poznámka: Poté, co zařízení spárujete, Trek si to zapamatuje a použije v budoucnosti.

Používání Zařízení *Bluetooth*
1. Zapněte Trek; zvolí se to, co jste naposledy poslouchali a poslední nastavená hlasitost.
2. Když máte spárovanou jednotku (viz předchozí oddíl), stiskněte tlačítko *Bluetooth* ⑧ a zvolte režim *Bluetooth*.
3. Pracujte se zařízením *Bluetooth*, zvuk bude slyšet prostřednictvím reproduktorů Trek.
4. Nastavte hlasitost pomocí tlačítka ovládání hlasitosti +/– ② na zařízení Trek nebo ovladače hlasitosti na zařízení *Bluetooth*.

Používání Zařízení *Bluetooth* s NFC
NFC nabízí jednoduchý způsob nastavení vašeho reproduktoru Trek. Jednoduše zapněte reproduktor Trek a podržte spuštěné zařízení NFC (NFC na zařízení musí být v pozici "on" (zapnuto)) ve vzdálenosti několika centimetrů od symbolu NFC ⑦ na horní straně reproduktoru Trek, aby se zařízení spárovala a vytvořilo se spojení s *Bluetooth*. Je to tak jednoduché.

AUX IN Jack (Boční strana zarízení Trek)
1. Zasuňte jeden konec audio kabelu (není součástí balení) do konektoru LINE OUT na externí audio jednotce a druhý konec zasuňte do konektoru AUX IN ④ na boční straně zařízení Trek, pod krytem.
2. Pokud chcete poslouchat externí audio jednotku, zapněte zařízení Trek a stiskněte tlačítko AUX ⑩ tím zvolíte režim Line In.
3. Spusťte přehrávání externí jednotky a výstupní zvuk externí audio jednotky bude slyšet prostřednictvím reproduktorů zařízení Trek.

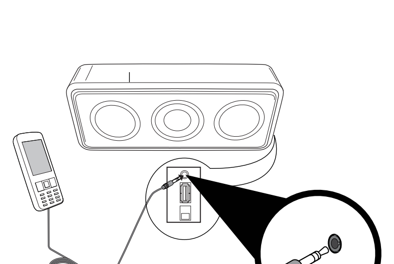

Tlačítko Telefonu
Pokud máte telefonický hovor na spárovaném zařízení *Bluetooth*, stiskněte tlačítko telefonu ⑨ a zvedněte telefon (rozsvítí se žlutě) a pro hovor použijte vestavěný mikrofon na zařízení Trek. Během hovoru jednou stiskněte tlačítko telefonu ⑨ tím vrátíte hovor do telefonu. Dvojím stisknutím tlačítka telefonu ⑨ odpojíte/ukončíte hovor.

Odolnost proti Postříkání
Zařízení Trek je odolné proti postříkání (certifikováno na třídu IP64), ale nesmí se ponořit do vody nebo být vystaveno soustavnému proudu vody. Aby byl výrobek odolný proti postříkání, uzavřete gumový kryt na boční straně zařízení Trek. Chcete-li řádně zavřít kryt, zasuňte pryžový dongle (na vnitřní straně krytu) do konektoru Micro USB ⑤ a poté uhlaďte kryt tak, aby byl v jedné rovině s bočními stěnami zařízení Trek.

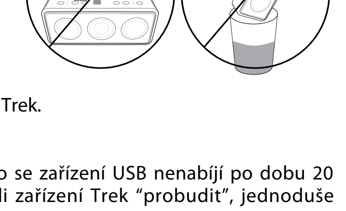

Automatické Vypnutí (Auto Power Off)
Jestliže zařízení Trek nemá audio signál a/nebo se zařízení USB nenabíjí po dobu 20 minut, zařízení Trek se samo vypne. Chcete-li zařízení Trek "probudit", jednoduše stiskněte tlačítko Power ①.

Řešení Problémů
Pokud zařízení Trek nevydává zvuk, nastavte hlasitost digitálního hudebního zařízení na vysokou.

POŽADAVKY A KOMPATIBILITA

GENERAL:

Zdroj energie (stejnosměrný proud)............. Vnitřní	Reproduktory.............2 x 1,5 palce širokopásmové,
.........nabíjecí baterie NiMH	.........2 x 2 palce pasivní zářiče
Rozměry.........7 (š) x 3 (v) x 1.125 (h) palců	Výkon.........3W x 2
.........17,8 (š) x 7,6 (v) x 2,85 (h) cm	Linkový vstup pro audio.....................3,5 mm stereo
Váha.........0,74 liber/ 0,34 kg	.....................konektor až do 2,5 Vrms vstupní signál
	USB Port............................5 V @ 0,5 A pouze nabíjení

Specifikace je možno změnit bez upozornění.

TDK Life na logu Record je obchodní značka společnosti TDK a její používání podléhá licenci. Veškeré další obchodní známky a loga jsou vlastnictvím příslušných vlastníků.

Logotyp *Bluetooth*® a loga jsou registrované obchodní známky, jejichž vlastníkem je *Bluetooth* SIG, Inc. a veškeré užívání těchto známek společností Imation Corp podléhá licenci.

TDK Life on Record

Trek
무선 야외용 스피커

사용자 가이드
이 제품을 사용하기 전에 가이드의 설명을 모두 읽으십시오.

TDKperformance.eu
A26

배터리 충전

내부 배터리를 충전하려면 제공한 USB 케이블의 작은 쪽을 마이크로 USB 젝에 ❺ (Trek 측면 커버 밑에) 연결하고 다른 쪽은 컴퓨터의 전원 USB 젝 또는 AC 전원 공급기에(제품에 포함되어 있지 않음) 연결합니다.
Trek 전원이 켜지고 충전 중이면 전원 표시기에 빨간 불이 켜지고 완전히 충전되면 황색 불이 켜집니다.
충전이 필요할 때는 전원 표시기가 깜빡입니다.
참고 배터리는 보통 듣는 수준에서 약 6시간 작동합니다.
충전용 배터리 교체

충전용 배터리 교체
만약 배터리가 충분한 전원을 공급하지 못하면(아래의 '충전용 배터리 참고'를 보십시오.) www.tdkperformance.com을 방문하여 배터리 교체에 관한 설명을 볼 수 있습니다.

충전용 배터리 참고
- 매번 배터리를 충전하고 방전할 때 (충전 주기) 배터리의 용량은 약간 감소합니다. 충전용 배터리는 제한된 수의 충전 주기가 있고 결국에는 교체되어야 합니다.
- 배터리가 장치를 작동시키기에 충분한 전원을 공급 못할 때 또는 그 전에 배터리를 교체해야 합니다. 또한 올바른 배터리의 처리는 환경과 안전의 관점에서 중요합니다. 배터리를 곧장 쓰레기에 버리는 것은 환경을 해칩니다.
- 소각하지 마십시오.

컨트롤 위치

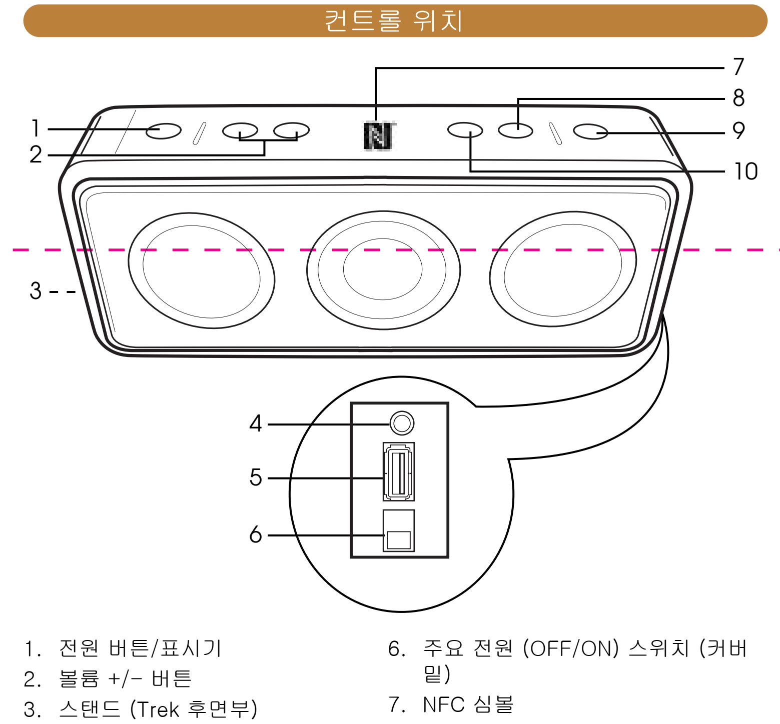

1. 전원 버튼/표시기
2. 볼륨 +/- 버튼
3. 스탠드 (Trek 후면부)
4. AUX IN 젝 (커버 밑)
5. 마이크로 USB 젝 (커버 밑)
6. 주요 전원 (OFF/ON) 스위치 (커버 밑)
7. NFC 심볼
8. 블루투스® 버튼
9. 전화 버튼
10. AUX 버튼

작동

Trek 켜고 끄기
1. 고무 커버를 열려면 커버의 고무 팁을 당깁니다. 다음 Trek 측면 커버 밑의 주전원 스위치 ❻ 를 ON 위치로 밀어서 전원 버튼 ❶ 을 켭니다.
2. 주전원 스위치가 켜지면 전원 버튼 ❶ 을눌러서 Trek을 켜거나 끌 수 있습니다.

블루투스 장치 페어링
조심스럽게 Trek의 뒷면에서 스탠드를 잡아 당깁니다. 스탠드는 "딸깍" 소리를 낼 것입니다. 첫 딸깍 소리가 날 때가 이상적인 스탠드 위치입니다.
주의: 스탠드는 심한 압력을 가하면 떨어져 나가도록 설계되어 있습니다. 만약 스탠드가 떨어져 나가면 쉽게 제품의 뒷면 위 부분에서 다시 원래 자리에 끼워 넣을 수 있습니다.

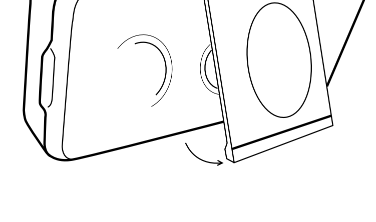

블루투스 장치 페어링
1. Trek을 켭니다. 이전에 들었던 음원과 볼륨이 선택됩니다.

작동 (이어서)

2. 블루투스 표시기가 빠르게 깜빡일 때까지 블루투스 버튼 ❽ 을 약 3초 누른 상태로 있어 스피커가 '검색 가능'하게 합니다.
3. 블루투스 장치에서 블루투스를 사용 가능하게 하고 장치 리스트에서 "Trek"을 선택합니다. 만약 블루투스 장치가 암호를 필요로할 경우 "0000"을 사용하십시오. 일부 블루투스 장치는 연결을 수락할지 요청할 수도 있습니다. 장치가 올바르게 패어링이 된 경우 스피커가 '삐' 소리를 내고 블루투스 표시기에는 파란 불이 켜집니다. 페어링이 성공하지 못한 경우 블루투스 표시기는 느리게 깜빡입니다.

중요: 3단계 후 2분 이내에 장치를 패어링해야 합니다.
참고: 장치를 패어링하면 Trek은 이 패어링을 기억하여 나중에 사용합니다.

블루투스 장치 사용
1. Trek을 켭니다. 이전에 들었던 음원과 볼륨이 선택됩니다.
2. 장치가 패어링되었으면 블루투스 버튼 ❽ 을 눌러서 블루투스 모드를 선택합니다.
3. 블루투스 장치를 조작하면 소리가 Trek의 스피커를 통해 나옵니다.
4. Trek의 볼륨 +/- 버튼 ❷ 또는 블루투스 장치의 볼륨 컨트롤을 사용하여 볼륨을 조절합니다.

블루투스 장치를 NFC와 사용하기
Trek 스피커 시스템의 NFC 설정 방법은 간편합니다. NFC 사용가능한 장치를 (NFC가 켜져 있어야 합니다.)Trek 스피커의 NFC 심볼 ❼ 몇 센티미터 이내에 접근시켜 놓아 장치를 켜고 패어링을 하고 블루투스 연결을 설립합니다. 이렇게 간단합니다.

AUX IN 젝 (Trek 측면)
1. 오디오 케이블의 (제품에 포함되어 있지 않습니다.) 한 쪽 끝을 외부 오디오 장치의 LINE OUT 젝에 삽입하고 다른 쪽은 Trek 측면 커버 밑의 AUX IN ❹ 젝에 연결합니다.
2. 외부 오디오 장치에서 들으려면 Trek을 켜고 AUX 버튼 ❿ 을 눌러 Line In 모드를 선택합니다.
3. 외부 장치에서 재생을 시작하면 외부 오디오 장치의 출력음이 Trek의 스피커를 통해 나옵니다.

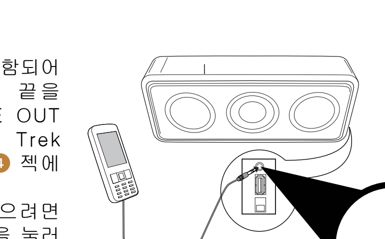

전화 버튼
패어링한 블루투스 장치에서 전화가 올 때 전화 버튼 ❾ 을 눌러서 응답하고 (버튼에 황색 불이 켜집니다.) 기본 제공 마이크를 사용하여 통화하실 수 있습니다. 통화 중에 전화 버튼 ❾ 을 다시 누르면 통화를 전화기로 돌릴 수 있습니다. 전화 버튼 ❾ 을 두번 눌러서 통화를 끊거나 종료할 수 있습니다.

생활 방수
Trek은 생활 방수 장치이지만 (IP64 등급 인증) 물에 담그거나 계속 물을 흘려서는 안됩니다. 생활 방수를 확고히 하려면 Trek 측면의 고무 커버를 닫아 두십시오. 커버를 올바르게 잠그려면 (커버의 안 쪽) 고무 동글을 마이크로 USB ❺ 젝으로 깊히 껴놓고 커버 전체를 고르게 눌러서 Trek의 측면과 같은 높이가 되게 합니다.

자동 전원 끄기
20분 동안 Trek에 오디오 신호가 없거나 USB 장치가 충전 중이지 않으면 Trek은 자동으로 전원을 끕니다. Trek을 "깨우려면" 전원 버튼 ❶ 을 누르면 됩니다.

문제 해결
Trek이 소리를 내지 못하면 디지털 음악 장치에서 볼륨 레벨을 올려 보십시오.

사양과 호환성

일반 사항
전원 공급 (DC)................ 내부 NiMH 충전용 ....배터리
크기.............7 (W) x 3 (H) x 1.125 (D) 인치 ....17.8 (W) x 7.6 (H) x 2.85 (D) cm
무게.............................0.74 lbs / 0.34 kg
스피커.........2 x 1.5 인치 풀 레인지 드라이버 ....2 x 2 인치 패시브 레디에이터
출력...3W x 2
Line-input 오디오...3.5mm 스테레오 젝 최대 .... 2.5Vrms 입력 신호
USB 포트..................5 V @ 0.5A 충전 전용

사양은 공지 없이 바뀔 수도 있습니다.

TDK Life on Record 로고는 TDK Corporation의 상표이며 사용을 위해서는 라이선스가 필요합니다. 모든 이외의 상표와 로고는 해당 소유자의 소유입니다.

Bluetooth 블루투스® 단어표시와 로고는 *Bluetooth* SIG, Inc.가 소유한 등록상표이며 Imation Corp의 해당 표시의 사용은 라이선스 하에 사용되고 있습니다.

TDK Life on Record

Trek
ワイヤレス屋外スピーカー

取扱説明書
ご使用の前に本取扱説明書をよくお読みの上、正しくお使いください。

www.tdk-media.jp
A26

バッテリーの充電

内蔵バッテリーを充電するためには、同梱されたUSBケーブルの小さい方の端をマイクロUSBジャック❺（Trekの側面のフラップの下）に接続し、他方の端をコンピューターまたはAC電源（同梱されていない）の電源付きUSBジャックに接続してください。
Trek Powerがオンで充電中の場合、電源インジケーターは、赤く点灯し、完全に充電されると橙になります。
注:バッテリーを充電すると、通常のリスニングレベルで約6時間の稼働が可能です。
電源インジケーターは、充電が必要なときに次第に明るくなったり暗くなったりします。
リ充電可能バッテリーの交換:
バッテリーが十分な電源を供給しない場合（以下の充電可能バッテリーに関する注記を参照）、www.tdkperformance.comのバッテリーの交換に関する手順を参照してください。

リ充電可能バッテリーの交換:
バッテリーが十分な電源を供給しない場合（以下の充電可能バッテリーに関する注記を参照）、www.tdkperformance.comのバッテリーの交換に関する手順を参照してください。

充電可能バッテリーの注記:
- バッテリーを充電したり消費したりするごとに（充電サイクル）、少しずつバッテリー容量が減少します。リチャージャブルバッテリーでは充電サイクルの回数が限られており、最終的には交換が必要になります。
- デバイスが機能するための十分な電源をバッテリーが供給しなくなったとき、またはそうなる前に、バッテリーを交換する必要があります。
- また、環境および安全面の観点から適切に廃棄する必要があります。バッテリーをゴミ箱にそのまま捨てると、環境に悪影響を及ぼします。
決して焼却しないでください。

管理の場所

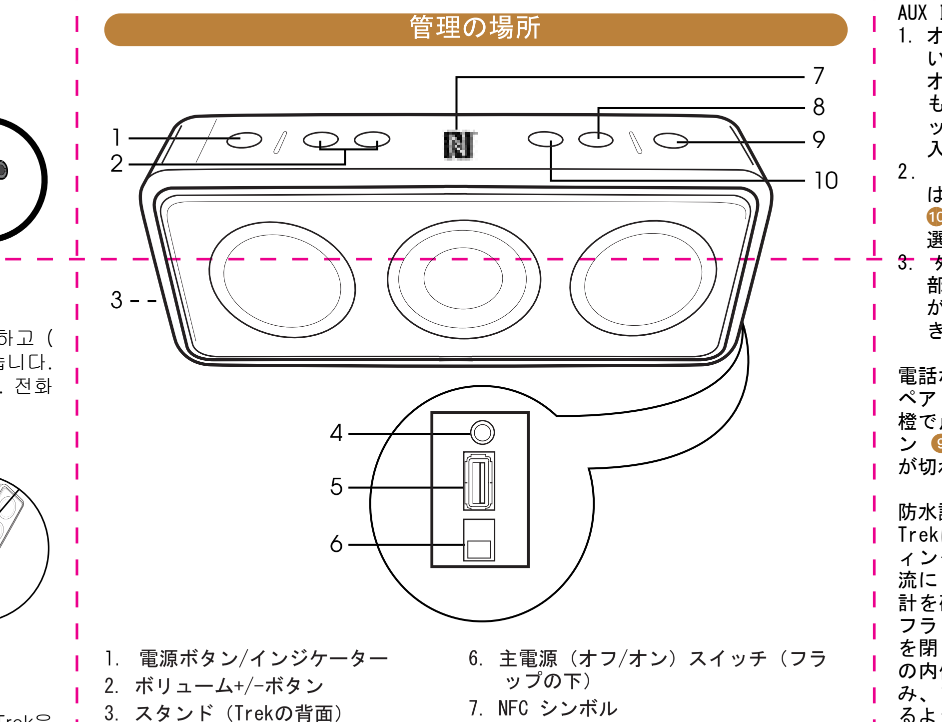

1. 電源ボタン/インジケーター
2. ボリューム+/-ボタン
3. スタンド（Trekの背面）
4. AUX INジャック（フラップの下）
5. Micro USBジャック（フラップの下）
6. 主電源（オフ/オン）スイッチ（フラップの下）
7. NFC シンボル
8. Bluetooth®ボタン
9. 電話ボタン
10. AUXボタン

操作

Trekのオン、オフの切り替え
1. ゴム製のフラップを開き、フラップカバーのゴムチップを外します。次に、電源ボタン❶をアクティブ化するために、Trek側の主電源のスイッチ ❻をオンのポジションに移動します。
2. 主電源のスイッチがオンになると、電源ボタン❶を押すだけで、Trekをオンまたはオフにできるようになります。

スタンドの使用
Trekの背面からスタンドを引き出します。スタンドはカチッという音がします。最初のカチッという音は最適なスタンドのポジションを示します。
注: スタンドは圧力を加えすぎると、外れてしまうように設計されています。スタンドが外れてしまった場合、製品の上部背面から所定の位置に留めることに より、簡単に付け直すことができます。

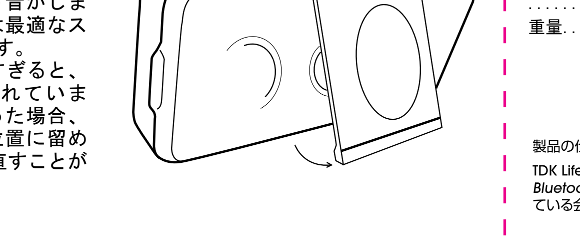

操作（続）

*Bluetooth*デバイスのペアリング
1. Trekをオンにすると、前回使用したソースとボリュームが選択されます。
2. *Bluetooth*インジケーターがすばやく点滅して、スピーカーを「検出可能」にするには、*Bluetooth*ボタン ❽ を約3秒押したままにしてください。
3. *Bluetooth* デバイスで、*Bluetooth*を有効にして、[デバイスリスト]から「Trek」を選択します。 *Bluetooth* デバイスがパスキーの入力を求めた場合、「0000」を使用してください。一部のBluetoothデバイスでは、接続を承諾するように求められます。機器が適切にペアリングされると、スピーカーからビープ音が聞こえ、*Bluetooth*インジケーターが青で点灯し続けます。ペアリングに失敗した場合は、*Bluetooth* インジケーターがゆっくりと点滅します。

重要:ステップ3を終了すると、機器がペアリングされるまで2分間かかります。
注:デバイスがペアリングされると、今後の使用のためにTrekに記憶されます。

Bluetooth デバイスの使用
1. Trekをオンにすると、前回使用したソースとボリュームが選択されます。
2. ユニットがペアリングされたら（前のセクションを参照）、*Bluetooth* ボタン ❽ を押して、*Bluetooth* モードを選択します。
3. *Bluetooth* デバイスを操作します。サウンドがTrekのスピーカーから聞こえてきます。
4. Trekのボリューム+/-ボタン ❷ または *Bluetooth* デバイスのボリューム調整を使用して、ボリュームを調整します。

NFC機能付きの*Bluetooth*デバイスの使用
NFC では Trek スピーカーシステムを簡単にセットアップできます。Trek スピーカーをオンにして、Trek スピーカーの上部のNFC シンボルの数センチ以内で NFC対応デバイス（デバイスで NFC ❼ を「オン」にする）を手で持ち、*Bluetooth*接続をペアリングして確立します。このように簡単にセットアップできます。

AUX INジャック（Trekの側面）
1. オーディオケーブル（同梱されていません）の一端を外部オーディオのLINE OUTジャックに挿入し、もう一方の端をTrekの側面のフラップ下にあるAUXジャック ❹ に挿入します。
2. 外部オーディオを使用するには、Trekをオンにし、AUXボタン ❿ を押して、ライン入力モードを選択します。
3. 外部機器の再生を開始します。外部オーディオ機器の出力サウンドがTrekのスピーカーから聞こえてきます。

電話ボタン
ペアリングした*Bluetooth*デバイスで電話を受けるときは、電話ボタン ❾ を押し（橙で点灯）、Trek内蔵のマイクを使用して応答してください。通話中に、電話ボタン ❾ を一度押すと、通話が電話に戻ります。電話ボタン ❾ を2回押すと、電話が切れます。

防水設計
Trekは防水設計されていますが（IP64レーティングで認証）、水に沈めたり、連続的な水流にさらすことはできません。製品の防水設計を確実にするために、Trekの側面のゴム製フラップを閉じてください。適切にフラップを閉じるには、ゴム製のドングル（フラップの内側）をMicro USBジャック ❺ に挿し込み、フラップがTrekの側面と同一の高さになるように、フラップ全体を外側に広げます。

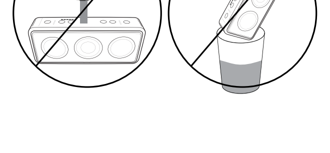

自動電源オフ
20分間、Trekにオーディオ信号がないかまたはUSBデバイスが充電されないと、Trekは自動的にオフになります。機Trekを「ウェイクアップ」するには、電源ボタン ❶ を押すだけですみます。

トラブルシューティング
Trekからサウンドが聞こえない場合、デジタル音楽デバイスの音量を上げてください。

仕様と互換性

全般:
電源（DC）..... 内蔵NiMH充電可能バッテリー
寸法 .... 17.78（Wx7.62（Hx2.858（D）センチ ...... 17.8（W）x 7.6（H）x 2.85(D) センチ
重量....................0.74lbs / 0.34 kg
スピーカー........................ 2 x 1.5 .... インチフルレンジドライバー、.......... 2 x 2インチパッシブラジエーター
電源出力.......................... 3W x 2
ライン入力音声.. 3.5mmステレオジャック最大 .... 2.5Vrms 入力信号
USBポート................ 5 V @ 0.5A充電専

製品の仕様および外観は予告なく変更する場合がありますのでご了承願います。

TDK Life on Recordロゴは、TDK株式会社の商標です。
Bluetooth®のマークとロゴは、*Bluetooth* SIG,Inc.の登録商標で、ライセンスに基づき使用されています。その他、記載されている会社名、製品名は各社の商標または登録商標です。

CE Declaration of Conformity

We, Imation Corp.,
1 Imation Way, Oakdale, MN 55125 USA,
declare that the product(s):
Product Name: Trek Wireless Outdoor Speaker
Product Model(s): A26

in accordance with EMC Directive 2004/108/EC, per the following norm(s) or document(s):
Regulations
EN 55013: 2001 + A1:2003 + A2:2006
EN 55020: 2007 + A11:2011

in accordance with the R&TTE Directive 1999/5/EC, per the following norm(s) or document(s):
Regulations
EN 300 328 v1.8.1:2012
EN 301-489-1 v1.9.2:2011
EN 301-489-17 v2.2.1:2012
EN 62479:2010

in accordance with the Low Voltage Directive 2006/95/EC, per the following norm(s) or document(s):
Regulations
EN 60065, IEC 60065

in accordance with the Restriction of Certain Hazardous Substances Directive 2011/65/EU, per the following norm(s) or document(s):
Regulations
EN 62321:2009

CK Wong
Quality Engineering Manager, Compliance Engineering

Imation Corp., Oakdale, MN 55128 USA
15 July 2013

Declaración de Conformidad de CE

Nosotros, Imation Corp.,
1 Imation Way, Oakdale, MN 55125 EE. UU.
declaramos que el/los producto(s):
Nombre del producto: Trek Altavoz Inalámbrico Para Exteriores
Modelo(s) del producto: A26

cumplen con la Directiva EMC 2004/108/EC, para las siguientes normas o documentos:
Regulaciones
EN 55013: 2001 + A1:2003 + A2:2006
EN 55020: 2007 + A11:2011

cumplen con la Directiva R&TTE 1999/5/EC, para las siguientes normas o documentos:
Regulaciones
EN 300 328 v1.8.1:2012
EN 301-489-1 v1.9.2:2011
EN 301-489-17 v2.2.1:2012
EN 62479:2010

cumplen con la Directiva de Baja Tensión 2006/95/EC, para las siguientes normas o documentos:
Regulaciones
EN 60065, IEC 60065

cumplen con la Directiva de Restricción de ciertas sustancias peligrosas 2011/65/EU, para las siguientes normas o documentos:
Regulaciones
EN 62321:2009

CK Wong
Director en Ingeniería de la calidad, Ingeniería para el cumplimiento

Imation Corp., Oakdale, MN 55128 EE. UU.
15 de julio de 2013

Dichiarazione di conformità CE

Noi, Imation Corp.,
1 Imation Way, Oakdale, MN 55125 USA,
dichiariamo che i prodotti:
Nome prodotto: Trek Altoparlante Wireless Per Esterni
Modelli prodotto: A26

sono conformi alla Direttiva Compatibilità Elettro-magnetica (EMC) 2004/108/CE,
per le seguenti norme o documenti:
Normative
EN 55013: 2001 + A1:2003 + A2:2006
EN 55020: 2007 + A11:2011

sono conformi alla Direttiva Apparecchiature Radio e Terminali Telecomunicazione (R&TTE) 1999/5/CE, per le seguenti norme o documenti:
Normative
EN 300 328 v1.8.1:2012
EN 301-489-1 v1.9.2:2011
EN 301-489-17 v2.2.1:2012
EN 62479:2010

sono conformi alla Direttiva Bassa Tensione 2006/95/CE, per le seguenti norme o documenti:
Normative
EN 60065, IEC 60065

sono conformi alla Direttiva RoHS sulla restrizione dell'uso di determinate sostanze pericolose 2011/65/UE, per le seguenti norme o documenti:
Normative
EN 62321:2009

CK Wong
Direttore dell'Ingegneria della qualità, Ingegneria della conformità

Imation Corp., Oakdale, MN 55128 USA
15 luglio 2013

Deklaracja zgodności CE

Firma Imation Corp.,
1 Imation Way, Oakdale, MN 55125 USA,
deklaruje, że produkty:
Nazwa produktu: Trek Bezprzewodowy głośnik zewnętrzny
Modele produktu: A26

zgodnie z dyrektywą EMC 2004/108/WE,
na podstawie poniższych norm lub dokumentów:
Uregulowania
EN 55013: 2001 + A1:2003 + A2:2006
EN 55020: 2007 + A11:2011

zgodnie z dyrektywą R&TTE 1999/5/WE, na podstawie poniższych norm lub dokument—w:
Uregulowania
EN 300 328 v1.8.1:2012
EN 301-489-1 v1.9.2:2011
EN 301-489-17 v2.2.1:2012
EN 62479:2010

Zgodnie z dyrektywą niskonapięciową 2006/95/WE, na podstawie poniższych norm lub dokumentów:
Uregulowania
EN 60065, IEC 60065

zgodnie z dyrektywą nakładającą ograniczenia związane z niektórymi substancjami niebezpiecznymi 2011/65/UE, na
podstawie poniższych norm lub dokument—w:
Uregulowania
EN 62321:2009

CK Wong
Kierownik Techniczny ds. Jakości, Dział Aprobat Konstrukcyjno-Prawnych

Imation Corp., Oakdale, MN 55128 USA
15 lipca 2013

CE-conformiteitsverklaring

Wij, Imation Corp.,
1 Imation Way, Oakdale, MN 55125 USA,
verklaren dat het/de product(en):
Productnaam: Trek Draadloze buitenluidspreker
Productmodel(len): A26

voldoet/voldoen aan EMC-richtlijn 2004/108/EG, per de volgende normen of documenten:
Reglement
EN 55013: 2001 + A1:2003 + A2:2006
EN 55020: 2007 + A11:2011

voldoet/voldoen aan de R & TTE-richtlijn 1999/5/EG, per de volgende normen of documenten:
Reglement
EN 300 328 v1.8.1:2012
EN 301-489-1 v1.9.2:2011
EN 301-489-17 v2.2.1:2012
EN 62479:2010

voldoet/voldoen aan de Laag-voltage richtlijn 2006/95/EG, per de volgende normen of documenten:
Reglement
EN 60065, IEC 60065

voldoet/voldoen aan de Richtlijn gevaarlijke stoffen 2011/65/EU, per de volgende normen of documenten:
Reglement
EN 62321:2009

CK Wong
Quality Engineering Manager, Compliance Engineering

Imation Corp., Oakdale, MN 55128 USA
15 juli 2013

CE-Konfomitätserklärung

Hiermit erklären wir, Imation Corp.,
1 Imation Way, Oakdale, MN 55125 USA,
dass folgende Produkte:
Produktname: Trek Drahtloser Outdoor-Lautsprecher
Produktmodell(e): A26

mit den Vorschriften der EMV-Richtlinie 2004/108/EG übereinstimmen.
Dies wird nachgewiesen durch die folgenden Normen oder Dokumente:
Verordnungen
EN 55013: 2001 + A1:2003 + A2:2006
EN 55020: 2007 + A11:2011

mit den Vorschriften der R&TTE-Richtlinie 1999/5/EG übereinstimmen. Dies wird nachgewiesen durch die folgenden Normen oder Dokumente:
Verordnungen
EN 300 328 v1.8.1:2012
EN 301-489-1 v1.9.2:2011
EN 301-489-17 v2.2.1:2012
EN 62479:2010

mit den Vorschriften der Niederspannungsrichtlinie 2006/95/EG übereinstimmen. Dies wird nachgewiesen durch die folgenden Normen oder Dokumente:
Verordnungen
EN 60065, IEC 60065

mit den Vorschriften der RoHS-Richtlinie 2011/65/EU zur Beschränkung der Verwendung bestimmter gefährlicher Stoffe übereinstimmen. Dies wird nachgewiesen durch die folgenden Normen oder Dokumente:
Verordnungen
EN 62321:2009

CK Wong
Quality Engineering Manager, Compliance Engineering

Imation Corp., Oakdale, MN 55128 USA
15. Juli 2013

Déclaration de conformité CE

We, Imation Corp.,
1 Imation Way, Oakdale, MN 55125 USA,
Déclare que le(s) produit(s) :
Nom du produit : Trek Haut-parleur extérieur sans fil
Modèle (s) du produit : A26

Conformément à la directive CEM 2004/108/CE, de par la(es) norme(s) ou document(s) suivant(s) :
Réglementations
EN 55013: 2001 + A1:2003 + A2:2006
EN 55020: 2007 + A11:2011

Conformément à la directive R&TTE 1999/5/CE, de par la(es) norme(s) ou document(s) suivant(s) :
Réglementations
EN 300 328 v1.8.1:2012
EN 301-489-1 v1.9.2:2011
EN 301-489-17 v2.2.1:2012
EN 62479:2010

Conformément à la directive Low Voltage (basse tension) 2006/95/CE, de par la(es) norme(s) ou document(s) suivant(s) :
Réglementations
EN 60065, IEC 60065

Conformément à la directive de Restriction de certaines substances dangereuses 2011/65/UE, de par la(es) norme(s) ou document(s) suivant(s) :
Réglementations
EN 62321:2009

CK Wong
Responsable Qualité d'Ingénierie, Conformité d'Ingénierie

Imation Corp., Oakdale, MN 55128 USA
15 juillet 2013

Declaração de conformidade CE

A Imation Corp.,
1 Imation Way, Oakdale, MN 55125 USA,
declara que o(s) produto(s):
Nome do produto: Trek Coluna Para Exterior Sem Fios
Modelo(s) do produto: A26

está(ão) em conformidade com a Directiva EMC 2004/108/CE,
com base na(s) seguinte(s) norma(s) ou documento(s):
Regulamentos
EN 55013: 2001 + A1:2003 + A2:2006
EN 55020: 2007 + A11:2011

está(ão) em conformidade com a Directiva R&TTE 1999/5/CE, com base na(s) seguinte(s) norma(s) ou documento(s):
Regulamentos
EN 300 328 v1.8.1:2012
EN 301-489-1 v1.9.2:2011
EN 301-489-17 v2.2.1:2012
EN 62479:2010

está(ão) em conformidade com a Directiva de Baixa Tensão 2006/95/CE, com base na(s) seguinte(s) norma(s) ou documento(s):
Regulamentos
EN 60065, IEC 60065

está(ão) em conformidade com a Directiva de Restrição de Certas Substâncias Perigosas 2011/65/UE, com base na(s) seguinte(s) norma(s) ou documento(s):
Regulamentos
EN 62321:2009

CK Wong
Gestor de Engenharia da Qualidade, Engenharia da Conformidade

Imation Corp., Oakdale, MN 55128 USA
15 de Julho de 2013

Imation Enterprises Corp.
1 Imation Way, Oakdale, MN 55128-3414 USA
www.tdkperformance.com

Imation Europe B.V.
Planeetbaan 4
2132 HZ Hoofddorp
The Netherlands
www.tdkperformance.eu

Imation Singapore Pte. Ltd.
Unit 02-02 New Tech Park 151 Lorong Chuan
Singapore 556741
www.tdk-media.com.sg

Imation ANZ Pty Ltd
Unit 2, 1 Coronation Avenue Kings Park, NSW 2148
www.tdkperformance.com.au

イメーション株式会社　お客様相談室
0120-81-0544
www.tdk-media.jp

怡敏信（上海）有限公司
中国上海徐汇区淮海中路1325号爱美高大厦1202室
www.tdk-media.com.cn

怡敏信香港有限公司
香港北角英皇道338號華懋交易廣場II期30字樓
www.tdk-media.com.hk

(주)이메이션 코리아 TDK LoR 사업부
서울시 마포구 창전동 141-4 미지빌딩 9층
고객상담실:
www.imation.co.kr

Technical Assistance / Assistance technique / Technische Hilfe / Technische assistentie / Assistenza tecnica / Asistencia técnica / Assistência técnica / Техническая помощь / Pomoc techniczna / Technická pomoc / テクニカル･サポート / 기술 지원/技術支援/技术协助 :

US 800-285-2783
DE/AT/CH .... +49 2131 226 311
IT .... +39 022 1043 818
ES/PT .... +34 900 993 166
UK/IE .... +44 (0) 1344 402201
NL/Other EU .... +31 (0) 23 521 2605
SG 65-6499-7199
AU/NZ 800-225-013
JP 0120-81-0536
CN 8621-6121-2122
KR 02-2012-999
HK 852-2161-2888